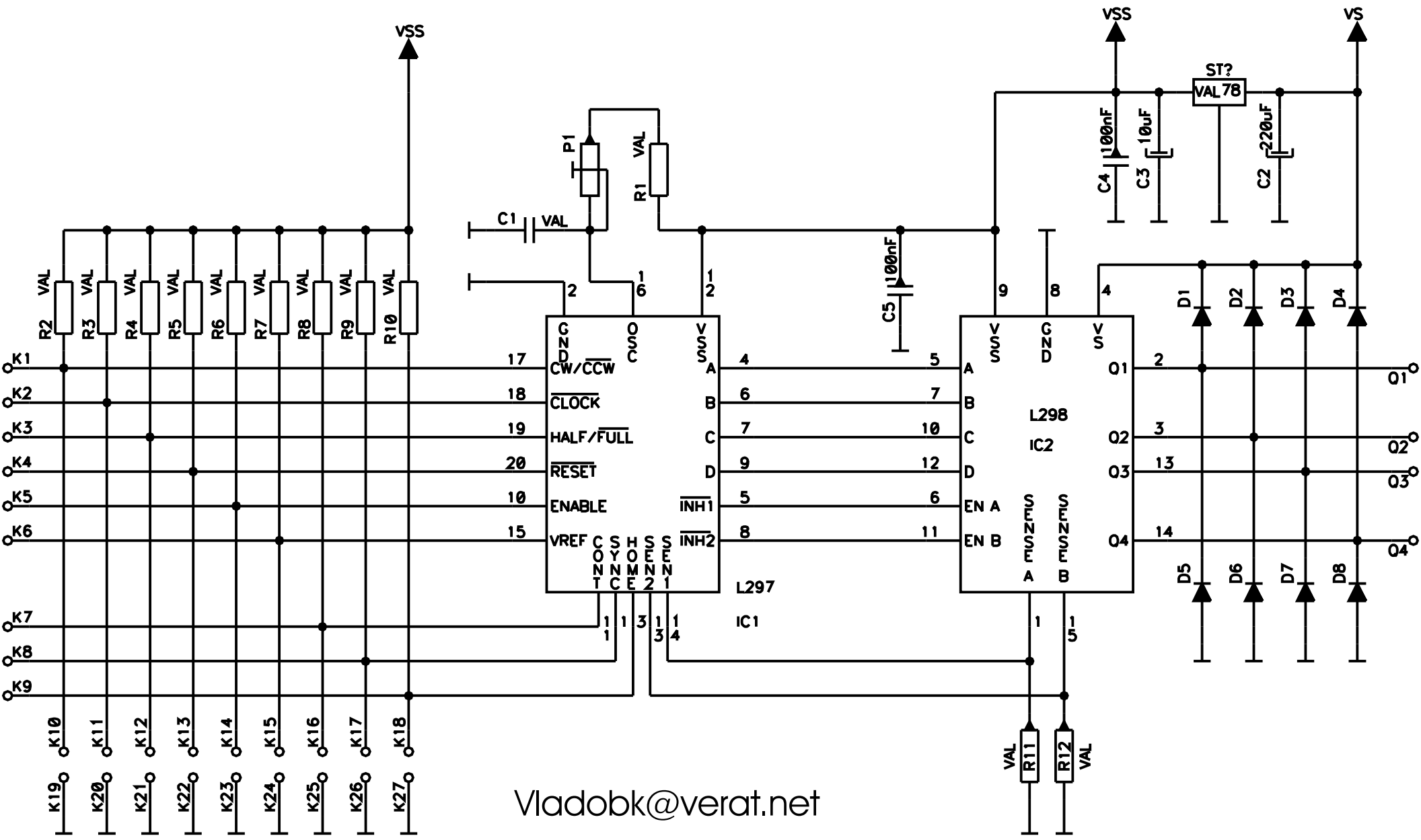


Vladobk@verat.net