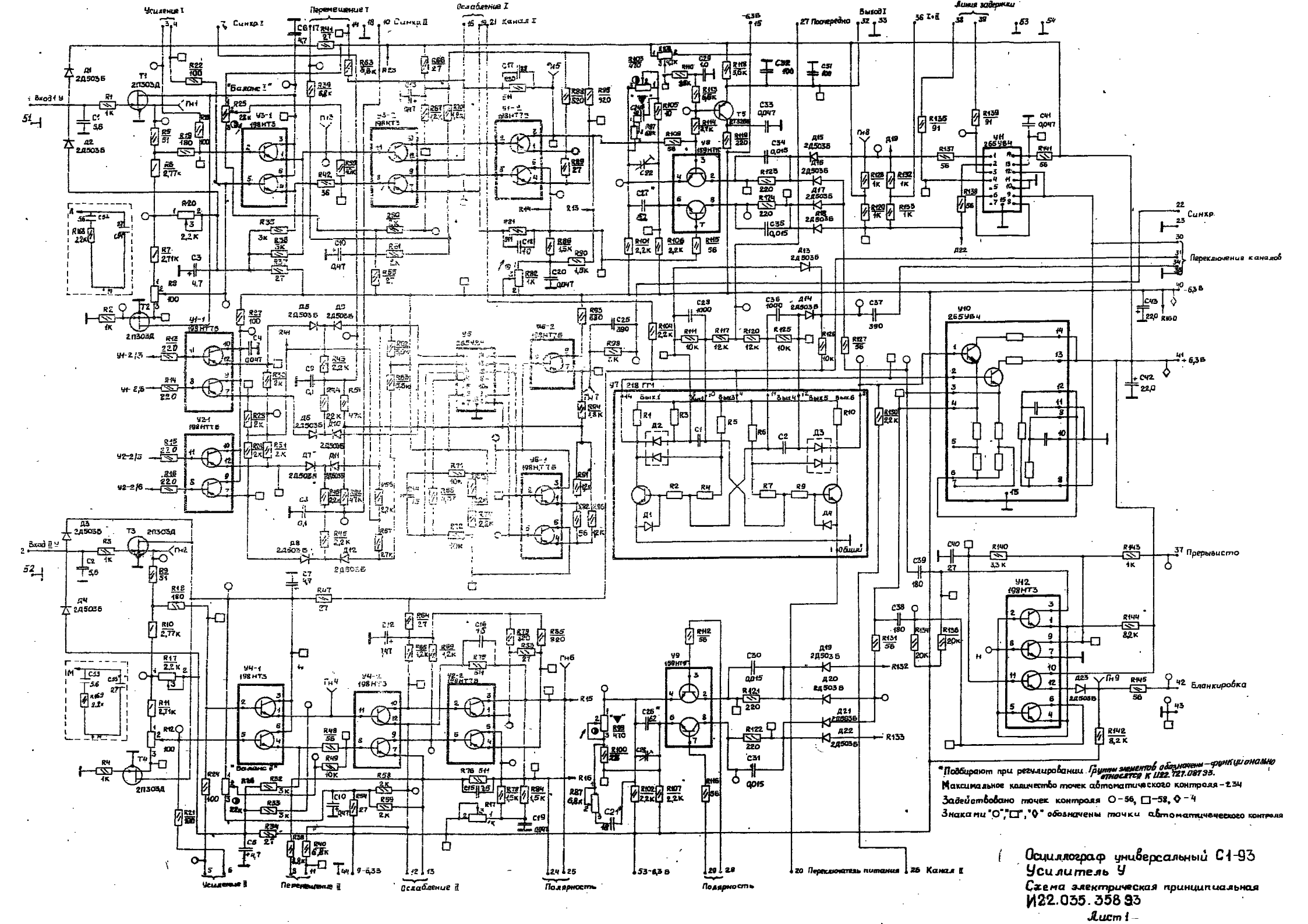

*Подбирают при регулировании. Группы элементов обозначены — функционально относятся к И22.727.087 93.

Максимальное количество точек автоматического контроля – 234

Задействовано точек контроля ○ – 56, □ – 58, ◇ – 4

Знаками "○", "□", "◇" обозначены точки автоматического контроля

Осциллограф универсальный С1-93

Усилитель У

Схема электрическая принципиальная

И22.035.358 93

Лист 1