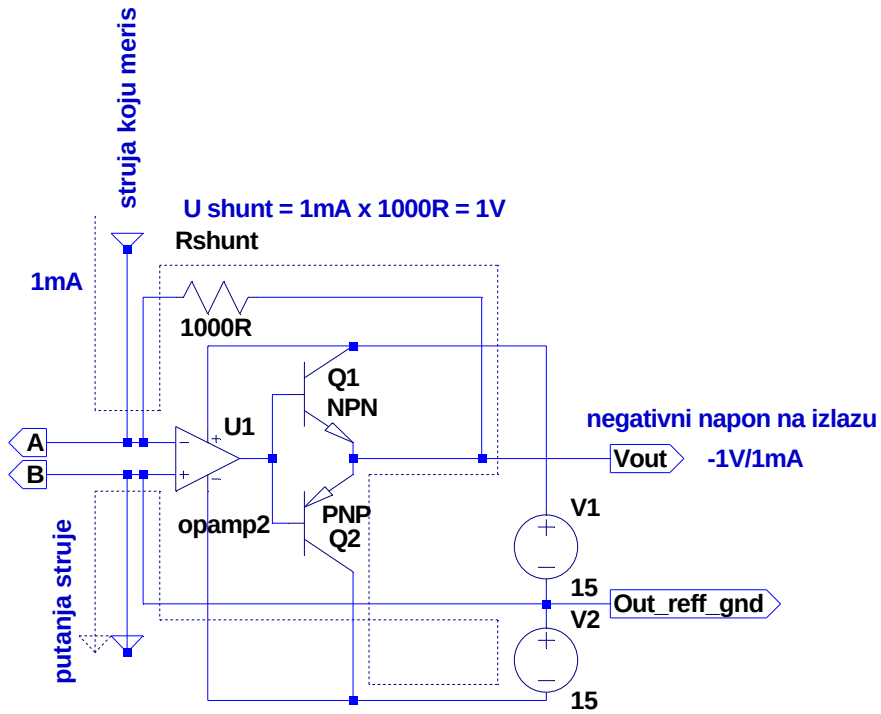
struja koju meris
U shunt = 1mA x 1000R = 1V
Rshunt
1mA
1000R
Q1
NPN
U1
A
B
negativni napon na izlazu
Vout
-1V/1mA
opamp2
PNP
Q2
V1
15
Out_reff_gnd
V2
15
putanja struje

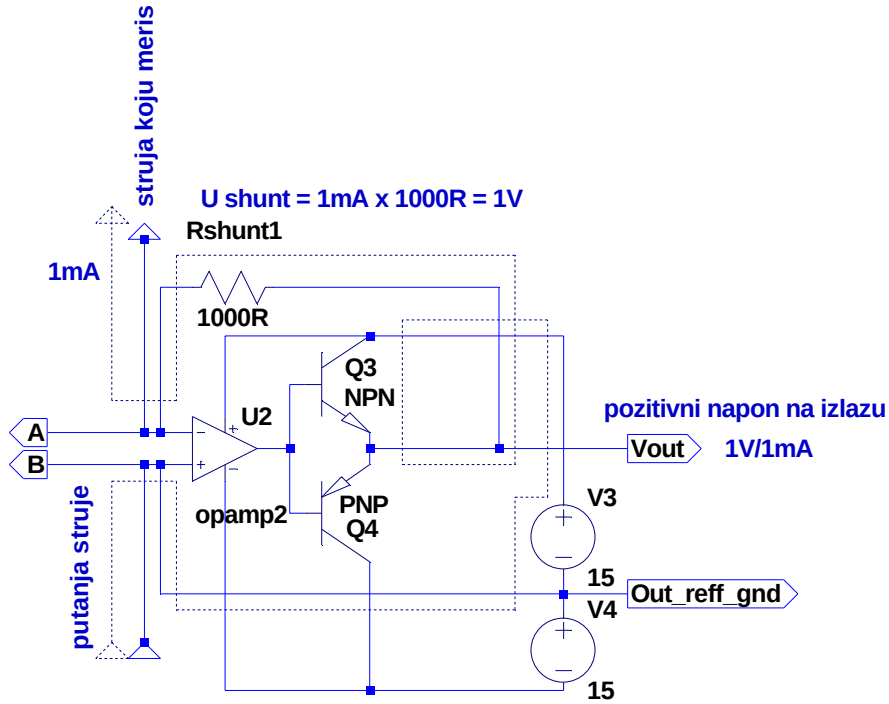
struja koju meris
U shunt = 1mA x 1000R = 1V
Rshunt1
1mA
1000R
Q3
NPN
U2
A
B
pozitivni napon na izlazu
Vout
1V/1mA
opamp2
PNP
Q4
V3
15
Out_reff_gnd
V4
15
putanja struje