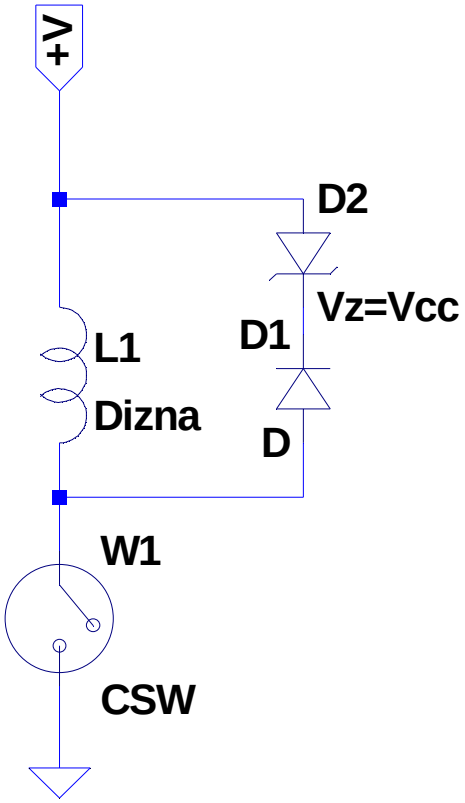
+V
D2
Vz=Vcc
D1
L1
Dizna
D
W1
CSW