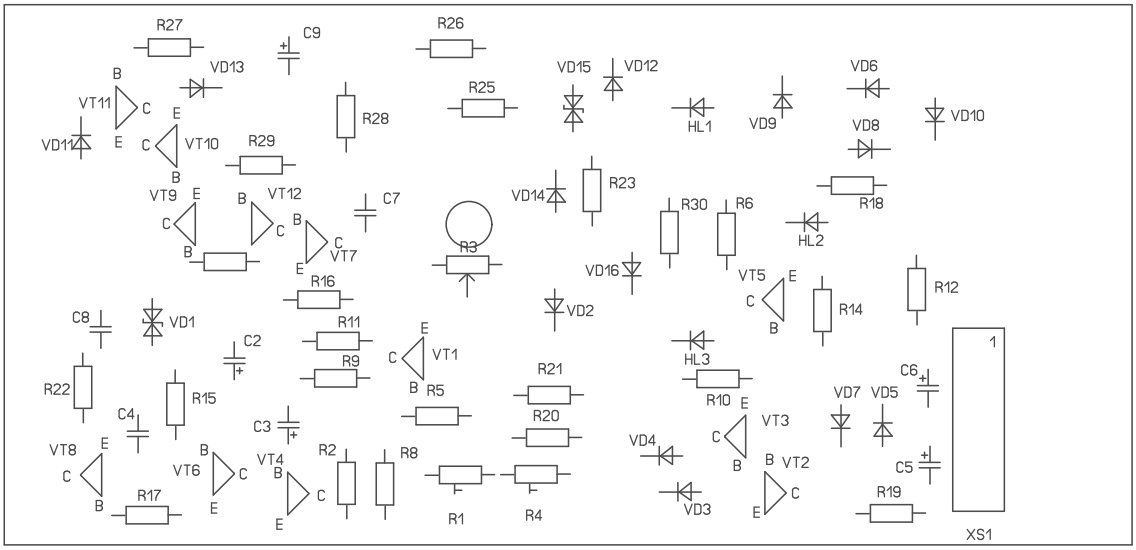
R27
C9
R26
VD13
VD15
VD12
VD6
VT11
R28
R25
HL1
VD9
VD10
VD8
VD11
VT10
R29
VT9
VT12
C7
VD14
R23
R30
R6
R18
R3
HL2
VT7
VD16
VT5
R12
R16
VD2
R14
C8
VD1
R11
VT1
HL3
C2
R9
R22
R15
R21
R10
C6
VD7
VD5
R5
C4
C3
R20
VT3
VT8
VT6
VT4
R2
R8
VD4
VT2
C5
R17
R1
R4
VD3
R19
XS1
1