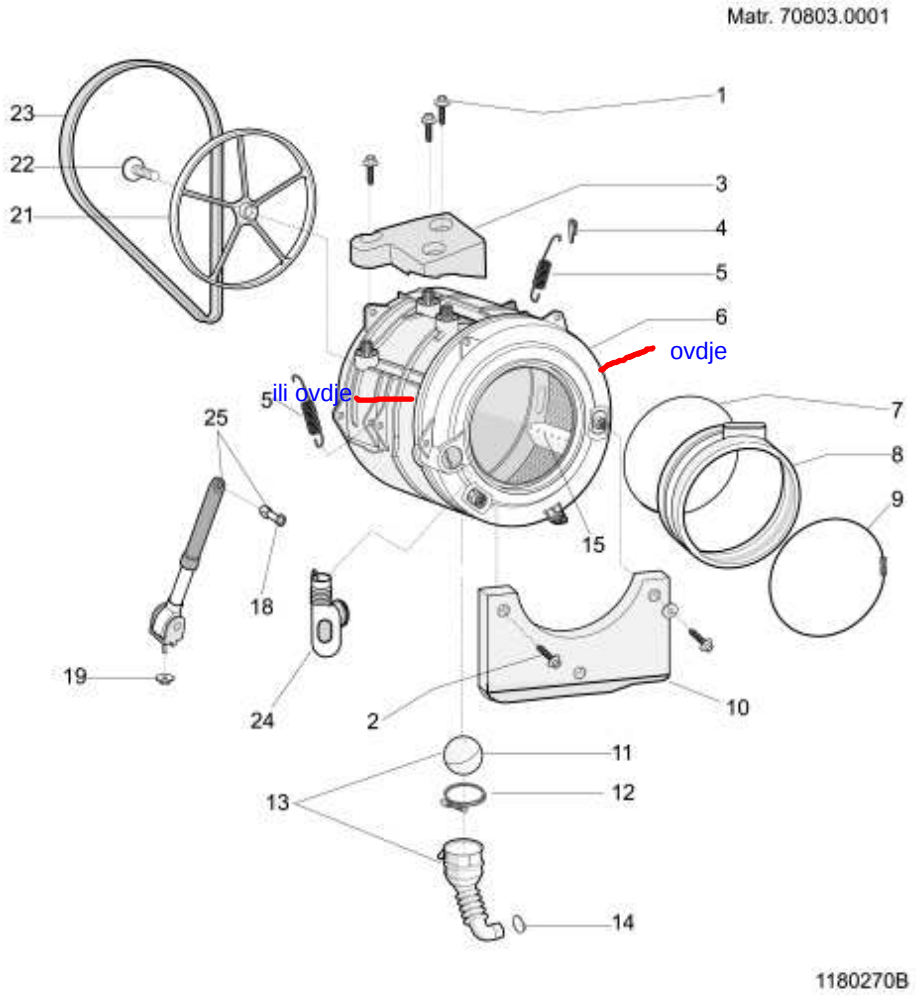1180270B Robbantott ábrák