Zestawienie

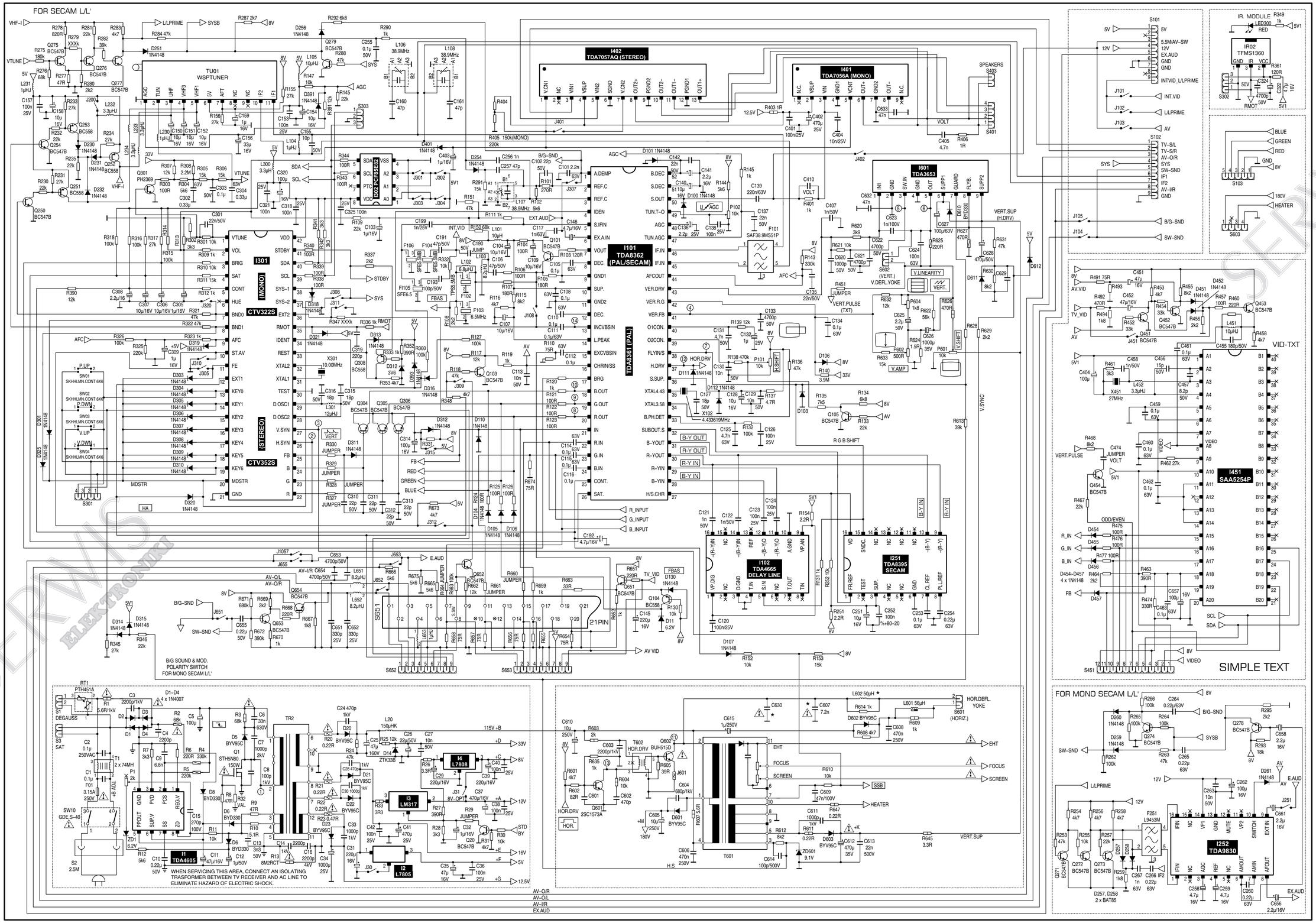

1) 5µsn/div 100volt/div

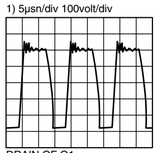

DRAIN OF Q1

2) 20µsn/div 2volt/div

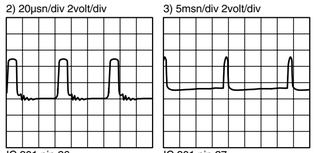

IC 301 pin 26

3) 5msn/div 2volt/div

IC 301 pin 27

4) 5msn/div 0.5volt/div

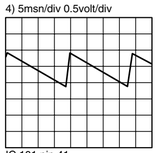

IC 101 pin 41

5) 5msn/div 1volt/div

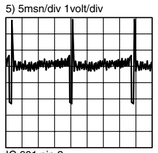

IC 601 pin 3

6) 5msn/div 20volt/div

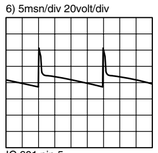

IC 601 pin 5

7) 20µsn/div 2volt/div

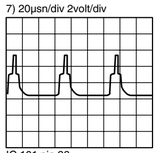

IC 101 pin 38

8) 20µsn/div 2volt/div

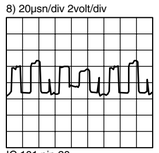

IC 101 pin 20

9) 20µsn/div 2volt/div

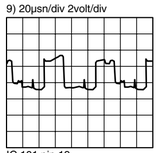

IC 101 pin 19

10) 10µsn/div 2volt/div

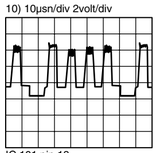

IC 101 pin 18

11) 10µsn/div 250volt/div

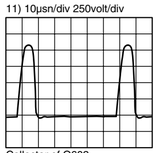

Collector of Q602

12) 20µsn/div 0.2volt/div

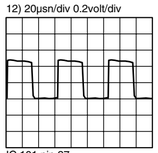

IC 101 pin 37

13) 20µsn/div 50volt/div

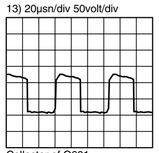

Collector of Q601

14) 20µsn/div 1volt/div

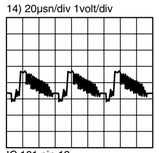

IC 101 pin 13

OTVC Watson FA5116 chassis PT 11 strona 1/2

SERWIS ELEKTRONIKI

Zestawienie

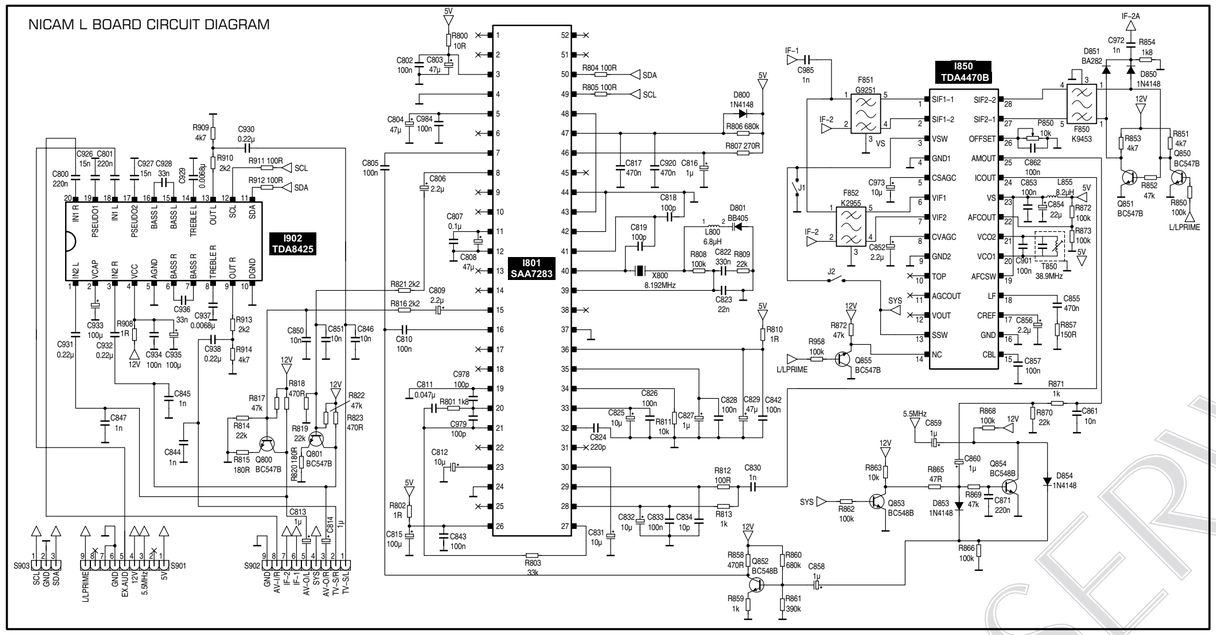

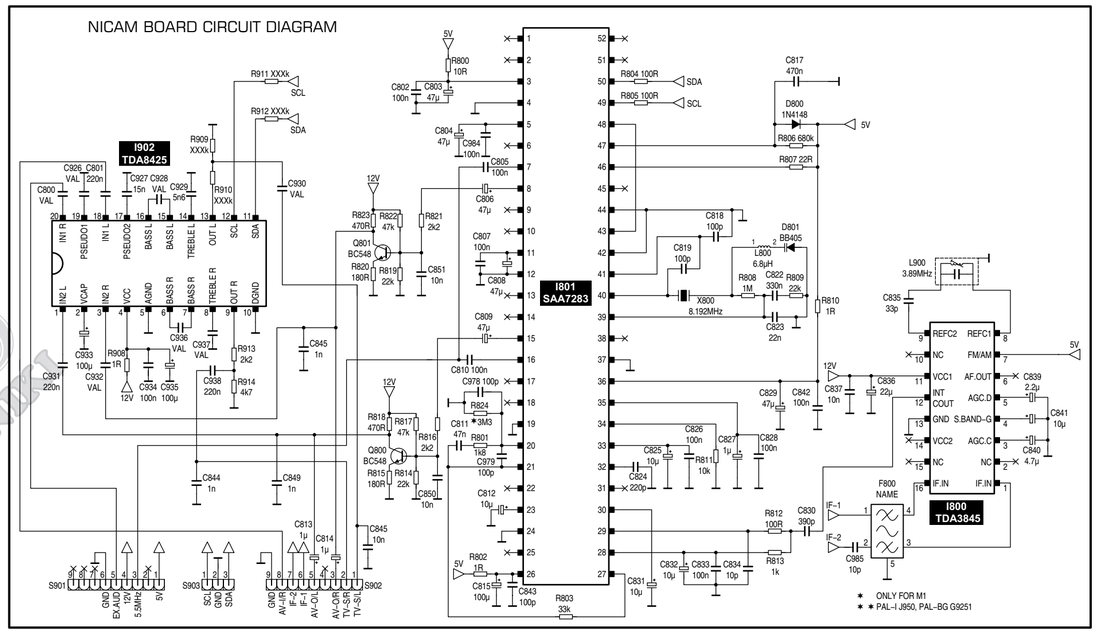

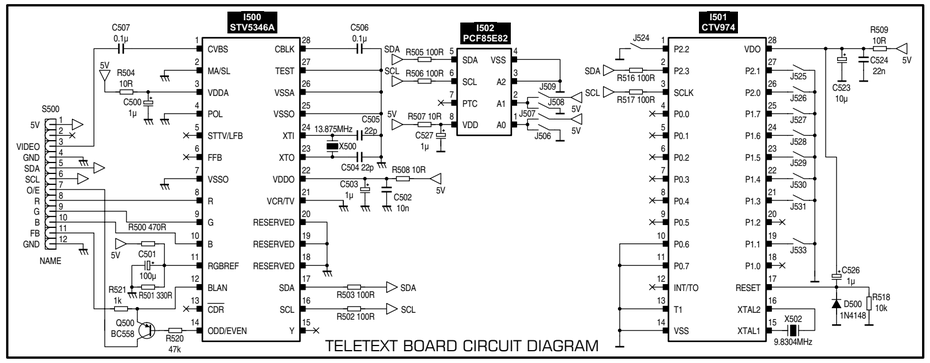

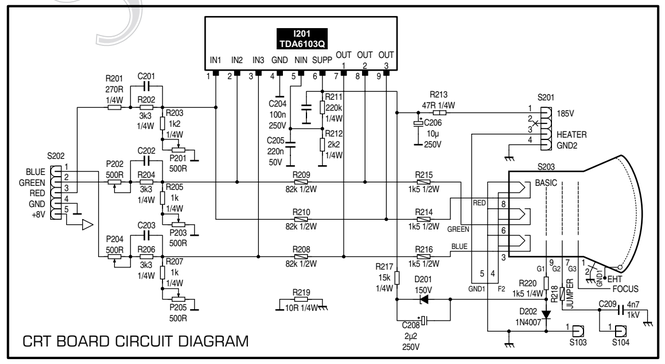

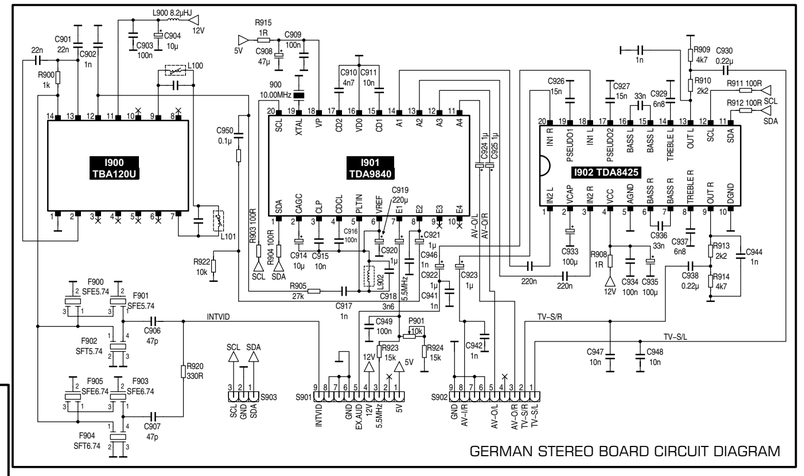

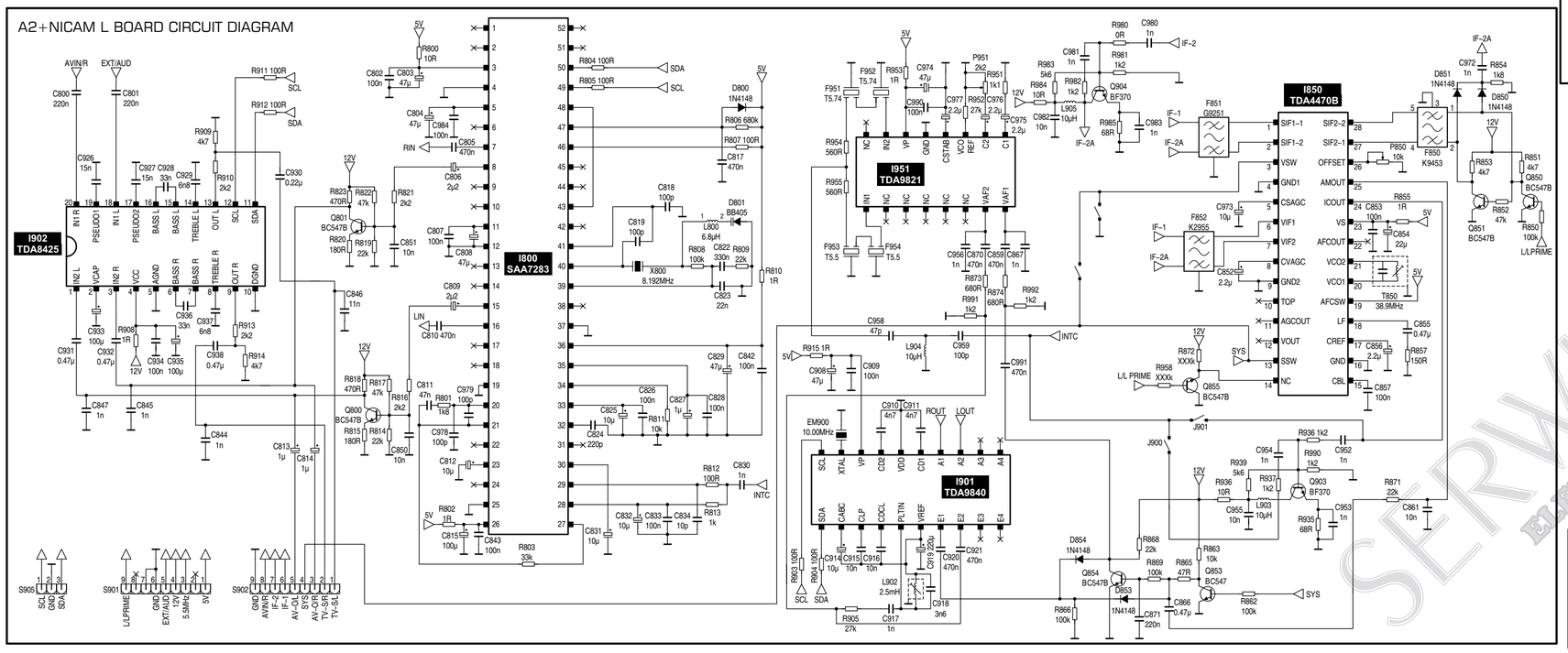

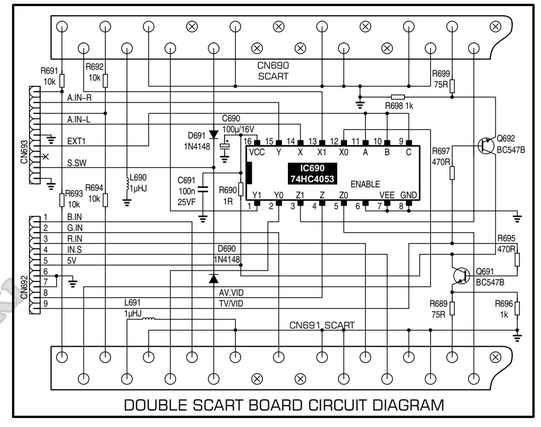

OTVC Watson FA5116 chassis PT 11 strona 2/2