Stabilisani Ispravljac 13,5V/30A
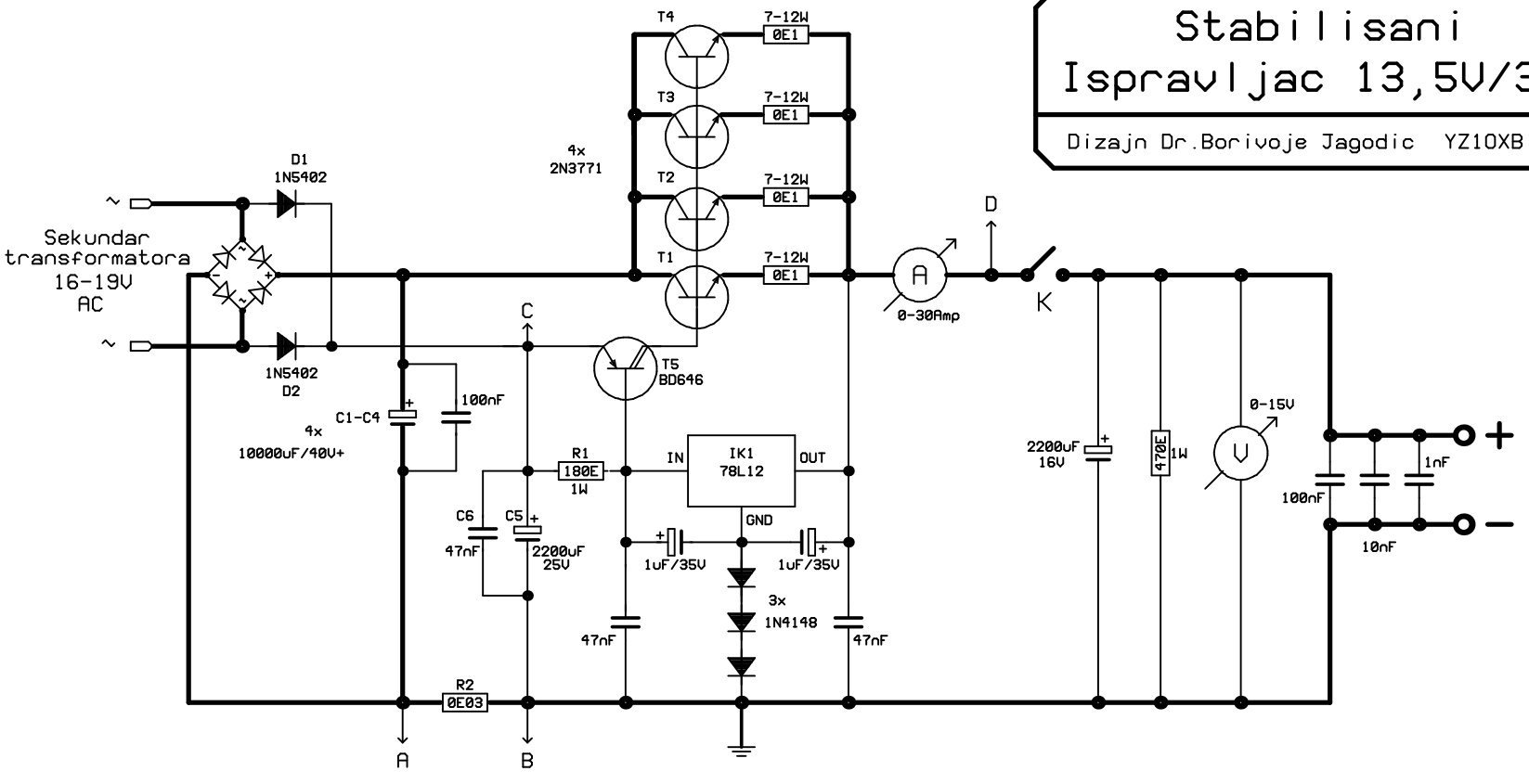
Dizajn Dr.Borivoje Jagodic YZ1OXB