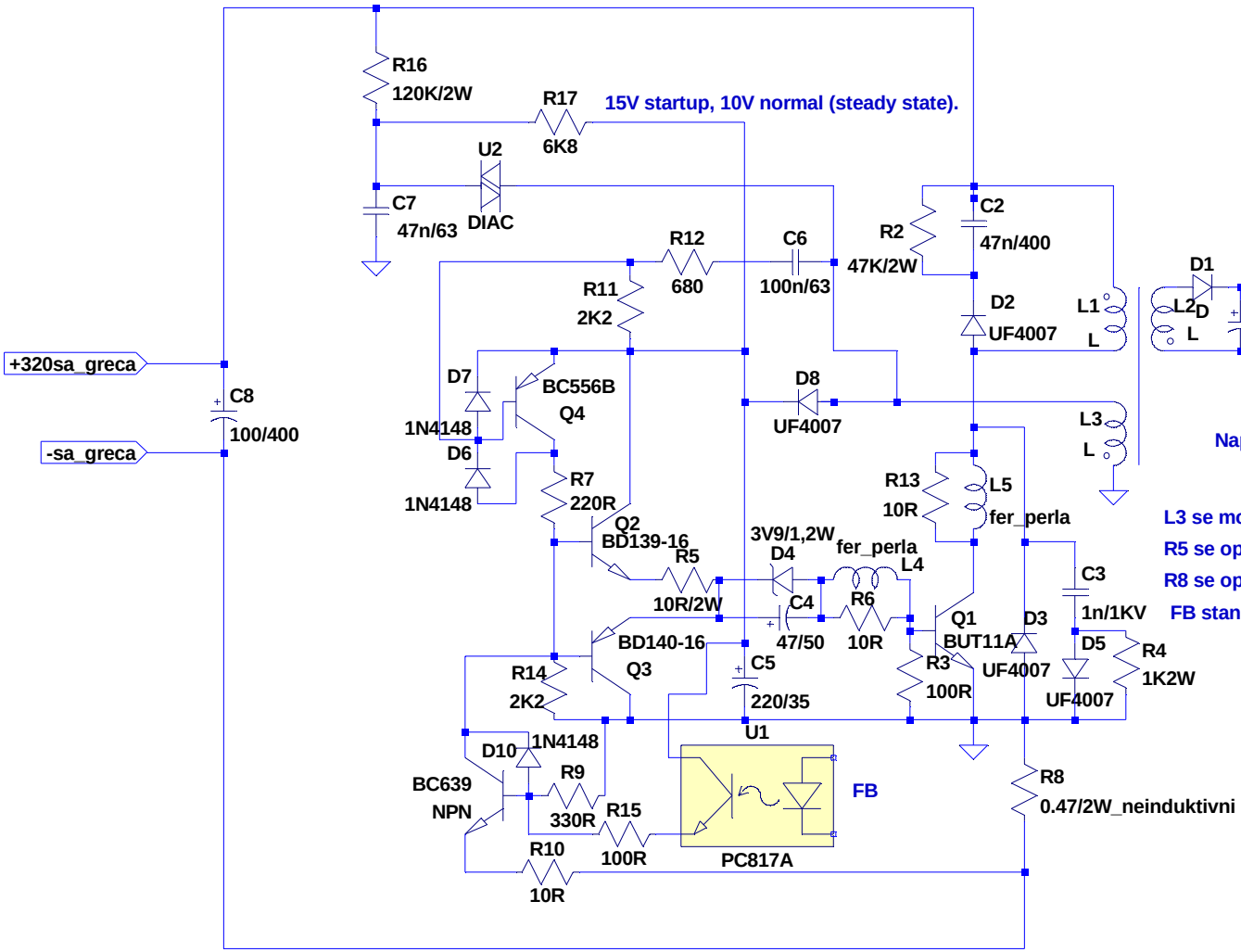


**Napomene:**

L3 je sekundar, smer (tacka) nije pogresan :-).

L3 se mota za 11V, kada je na glavnom sekundaru zeljeni napon

R5 se optimizuje prema hfe tranzistora (ako se koristi neki drugi tr.)

R8 se optimizuje za strujni lim. prema snazi flybacka.

FB standardan sa TL431, prema potrebi.

--- C:\Program Files\LTC\LTspiceIV\fl_b_drive.asc ---