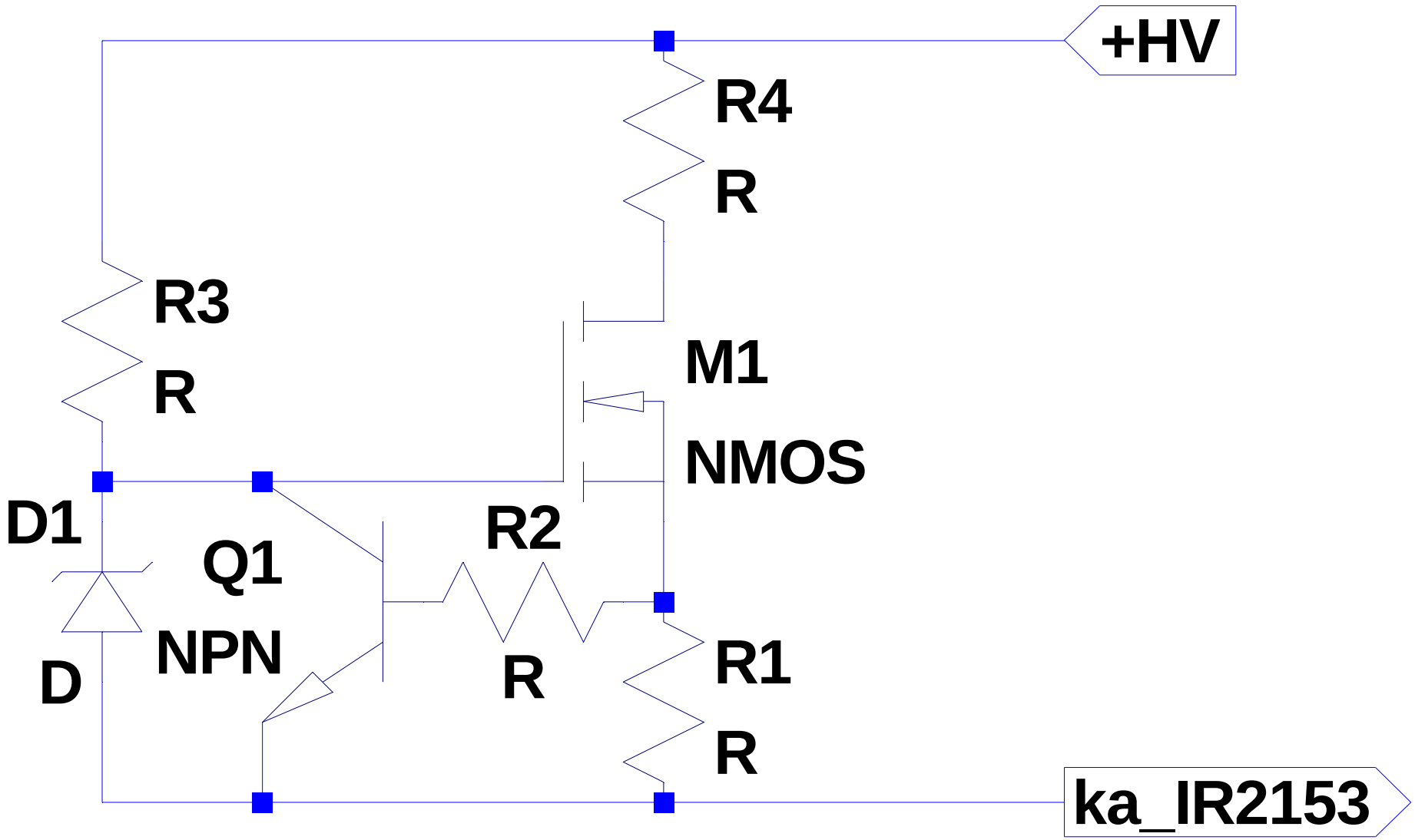
+HV
R4
R
R3
R
M1
NMOS
D1
Q1
NPN
D
R2
R
R1
R
ka_IR2153