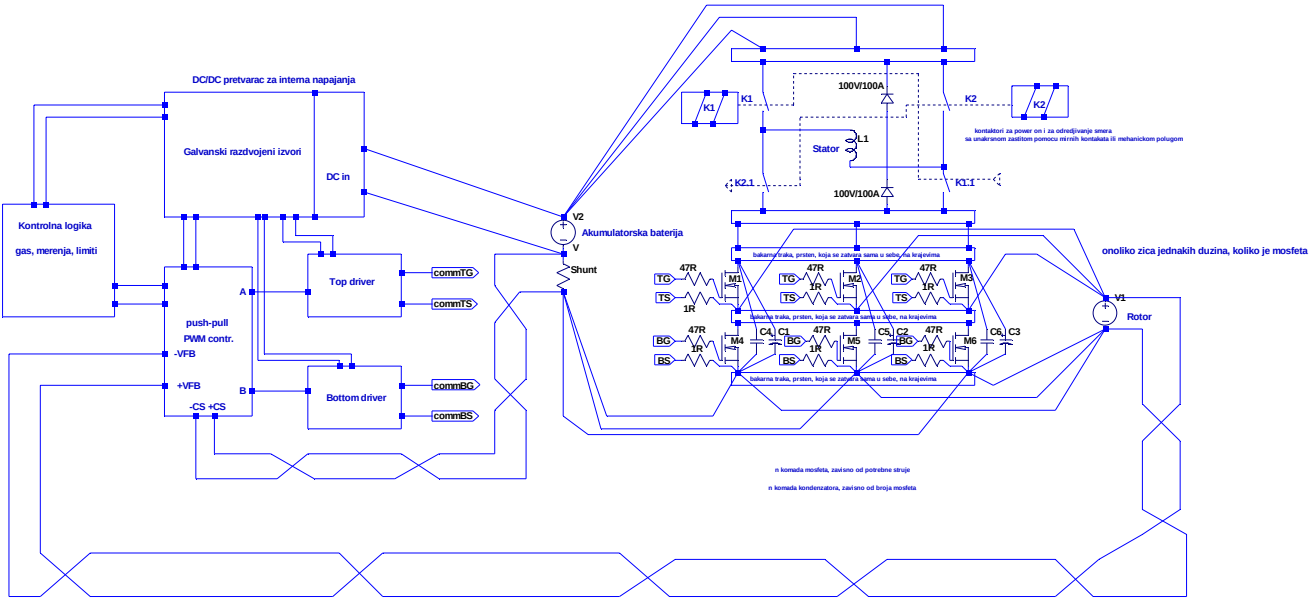

Half-bridge opcija, sa promenom smera pomocu kontaktora ili prekidaca

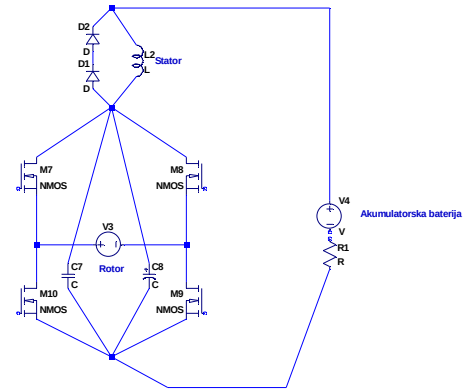

Opisna shema full-bridge sa promenom smera, upravljanje je veoma slicno

--- C:\Program Files\LTC\LTspiceIV\elektromobil.asc ---