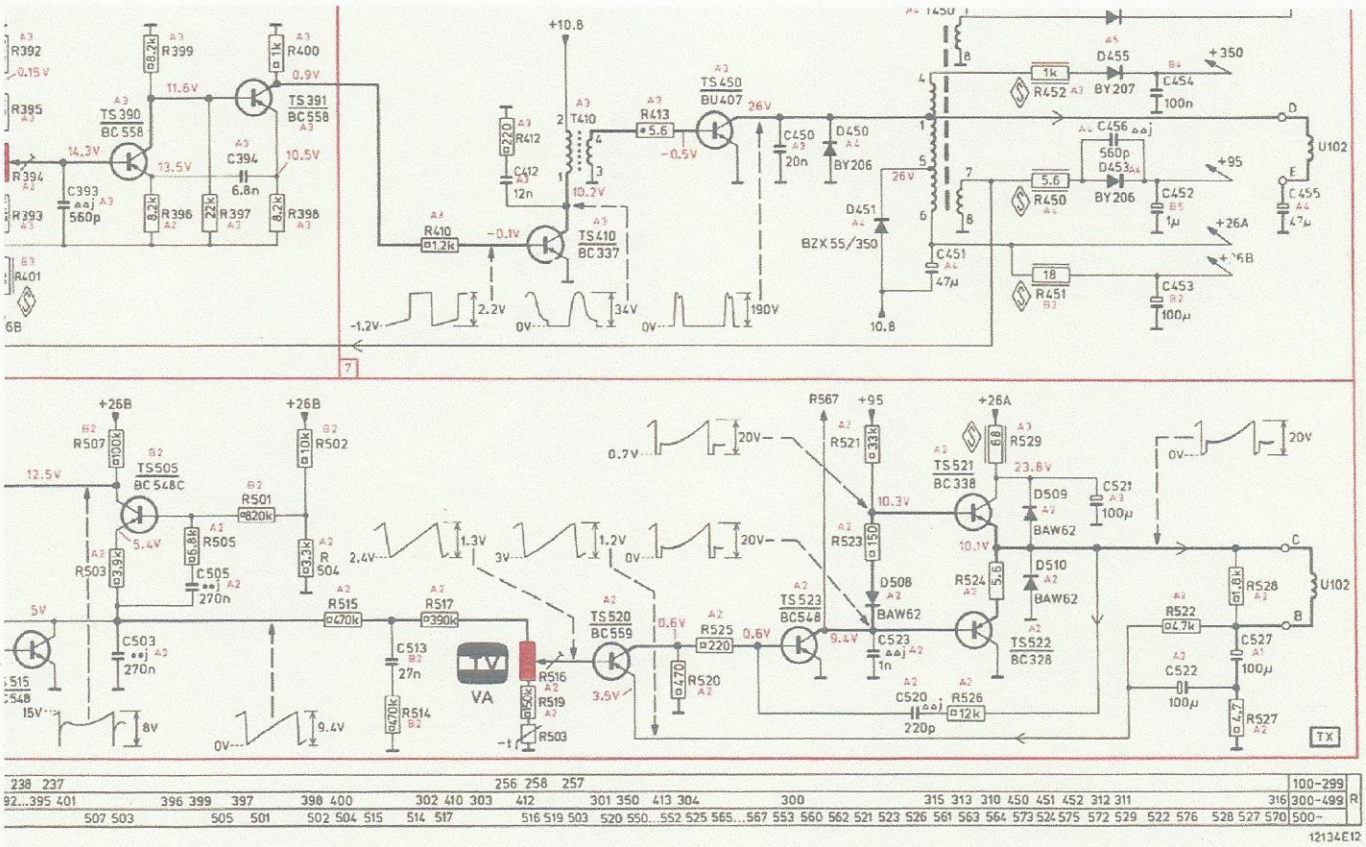

R392
R395
R394
R393
R401
R399
R400
TS390
BC558
TS391
BC558
C393
560p
C394
6.8n
R396
R397
R398
+10.8
R412
C412
12n
T410
R410
TS410
BC337
R413
TS450
BU407
C450
20n
D450
BY206
D451
BZX55/350
C451
47µ
R452
D455
BY207
C454
100n
C456
560p
D453
BY206
R450
C452
1µ
R451
C453
100µ
C455
47µ
U102
+350
+95
+26A
+26B
R507
TS505
BC548C
R501
820k
R502
R503
R505
C505
270n
R504
C503
270n
R515
470k
R517
390k
C513
27n
R514
470k
VA
R516
R519
R503
TS520
BC559
R525
220
R520
470
R567
R521
R523
TS523
BC548
D508
BAW62
C523
1n
TS521
BC338
R529
D509
BAW62
C521
100µ
D510
BAW62
R524
TS522
BC328
C520
220p
R526
12k
R522
4.7k
R528
C527
100µ
C522
100µ
R527
TX
238 237 256 258 257 100-299
92...395 401 396 399 397 398 400 302 410 303 412 301 350 413 304 300 315 313 310 450 451 452 312 311 316 300-499 R
507 503 505 501 502 504 515 514 517 516 519 503 520 550...552 525 565...567 553 560 562 521 523 526 561 563 564 573 524 575 572 529 522 576 528 527 570 500-
12134E12