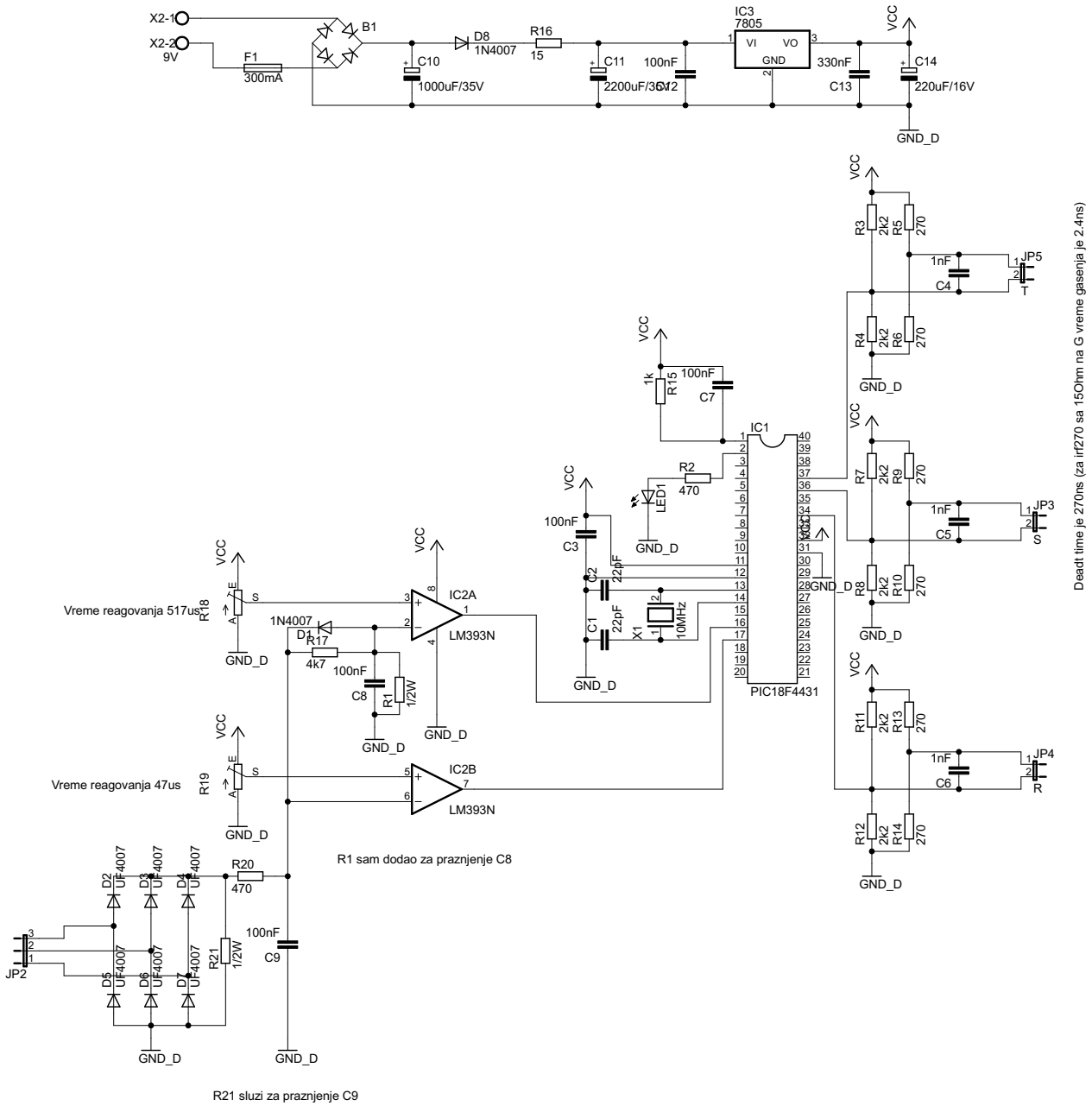
X2-1
X2-2
9V
F1
300mA
B1
C10
1000uF/35V
D8
1N4007
R16
15
C11
2200uF/35V
100nF
C12
IC3
7805
VI
VO
GND
330nF
C13
VCC
C14
220uF/16V
GND_D
R3
2k2
R5
270
1nF
C4
JP5
T
R4
2k2
R6
270
R7
2k2
R9
270
1nF
C5
JP3
S
R8
2k2
R10
270
R11
2k2
R13
270
1nF
C6
JP4
R
R12
2k2
R14
270
IC1
PIC18F4431
R15
1k
100nF
C7
R2
470
LED1
100nF
C3
C2
22pF
C1
22pF
X1
10MHz
Vreme reagovanja 517us
R18
1N4007
D1
R17
4k7
100nF
C8
R1
1/2W
IC2A
LM393N
Vreme reagovanja 47us
R19
IC2B
LM393N
R1 sam dodao za praznjenje C8
D2
UF4007
D3
UF4007
D4
UF4007
D5
UF4007
D6
UF4007
D7
UF4007
R20
470
R21
1/2W
100nF
C9
JP2
R21 sluzi za praznjenje C9
Deadt time je 270ns (za irf270 sa 15Ohm na G vreme gasenja je 2.4ns)