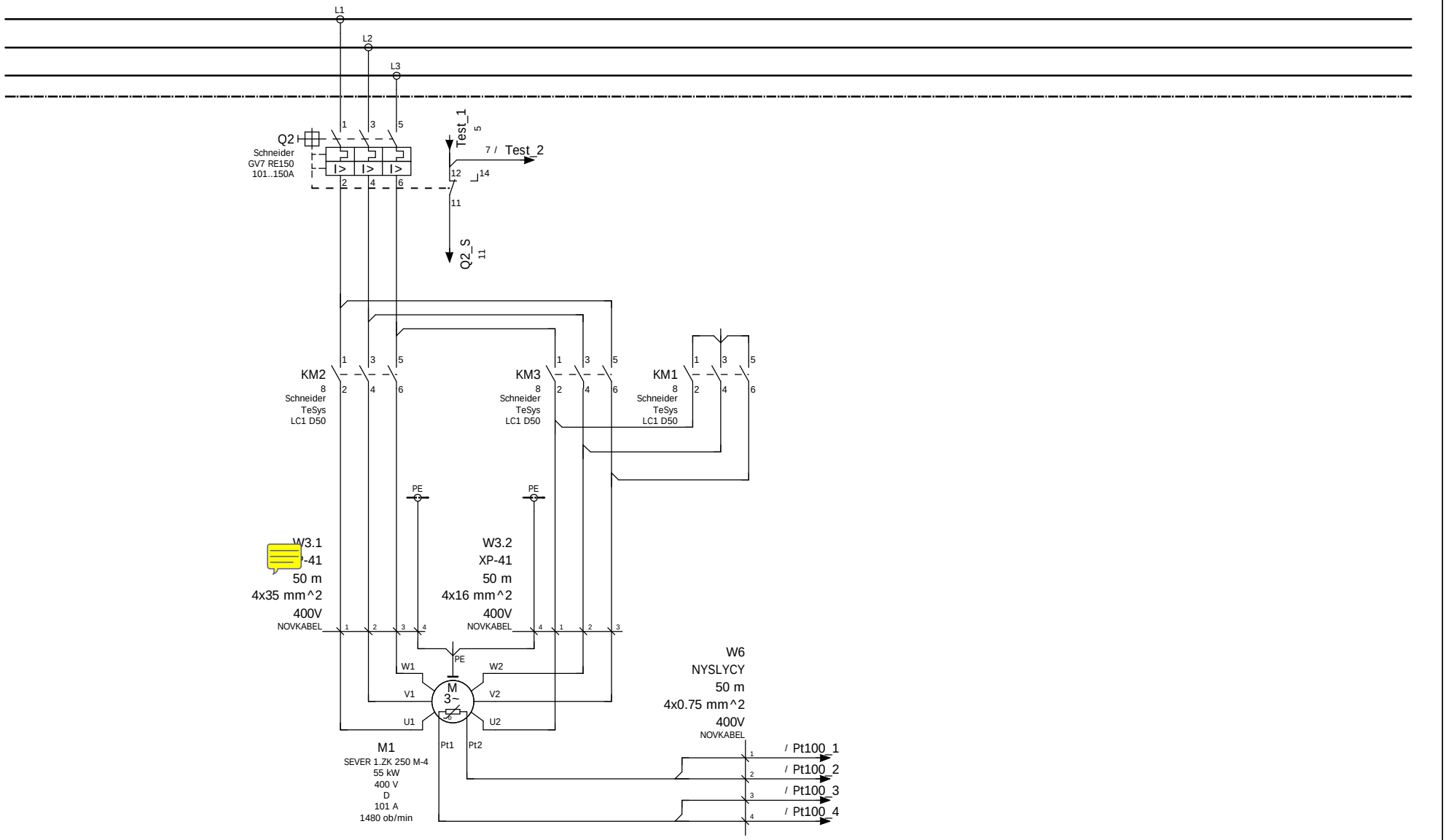

Prethodna str.:
5

Sledeća str.:
7

	Ime	Prezime	Potpis	Datum					
Projektant	Vojin	Močević		6/22/2012	Pogon dva elektromotora	Fakultet Tehničkih Nauka	Energetska šema M1	Elektromontažni projekat	=
Projektant	Miloš	Davidov		6/22/2012					+
Projektant					Investitor: Univerzitet u Novom Sadu				Str.: 6 / Ukupno: 14