TV 42

TV 42-1 ISKRA

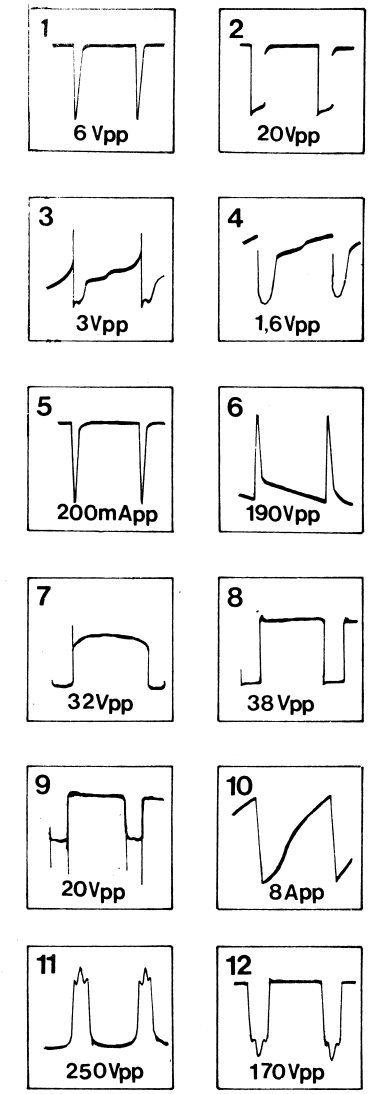

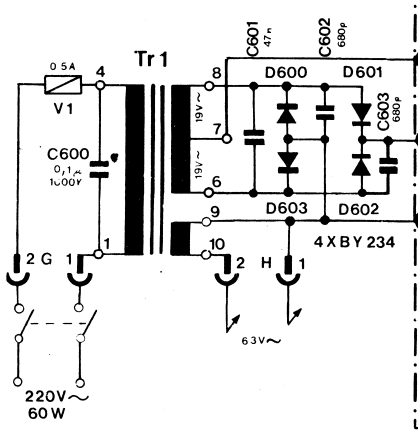

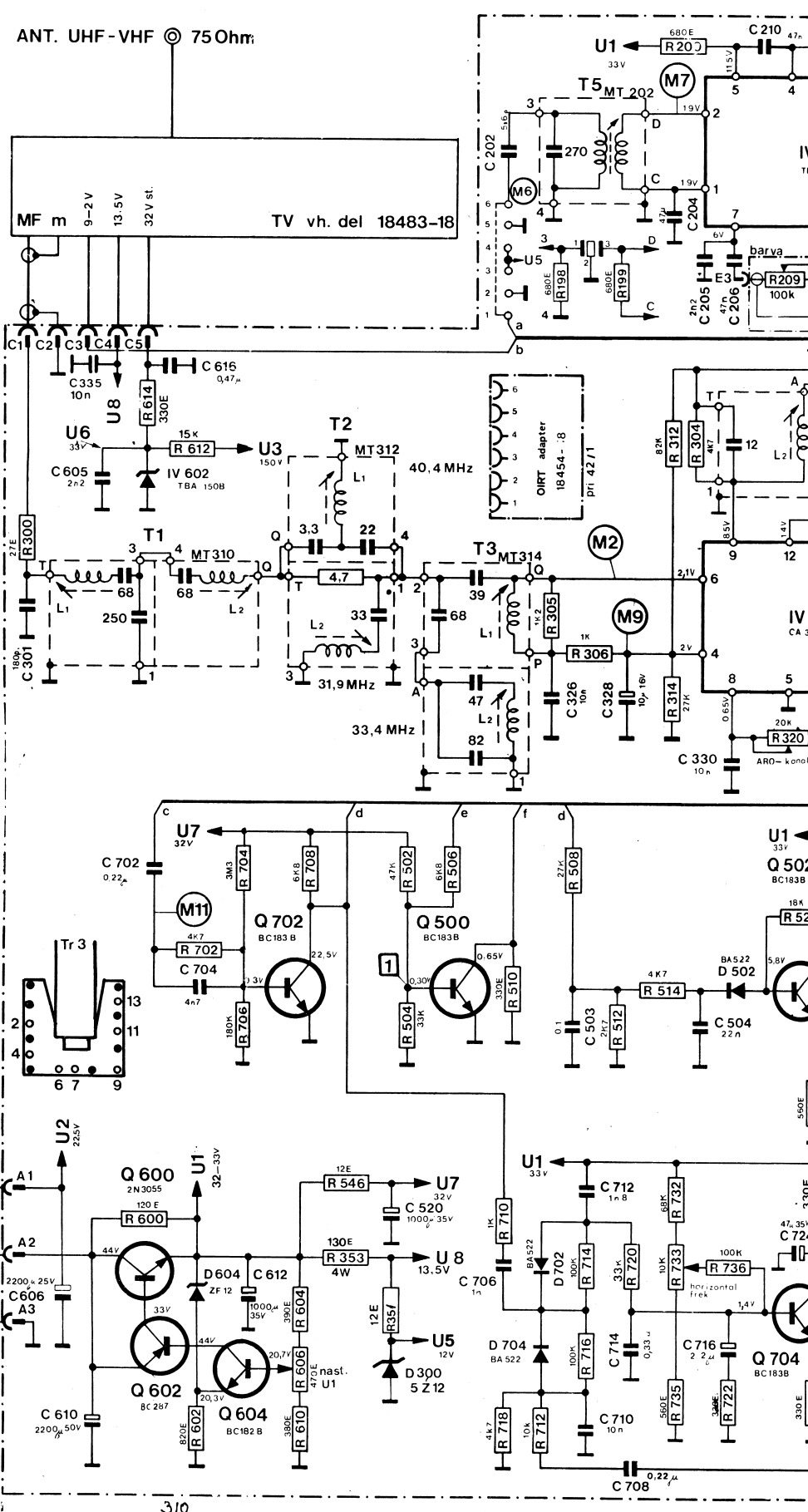

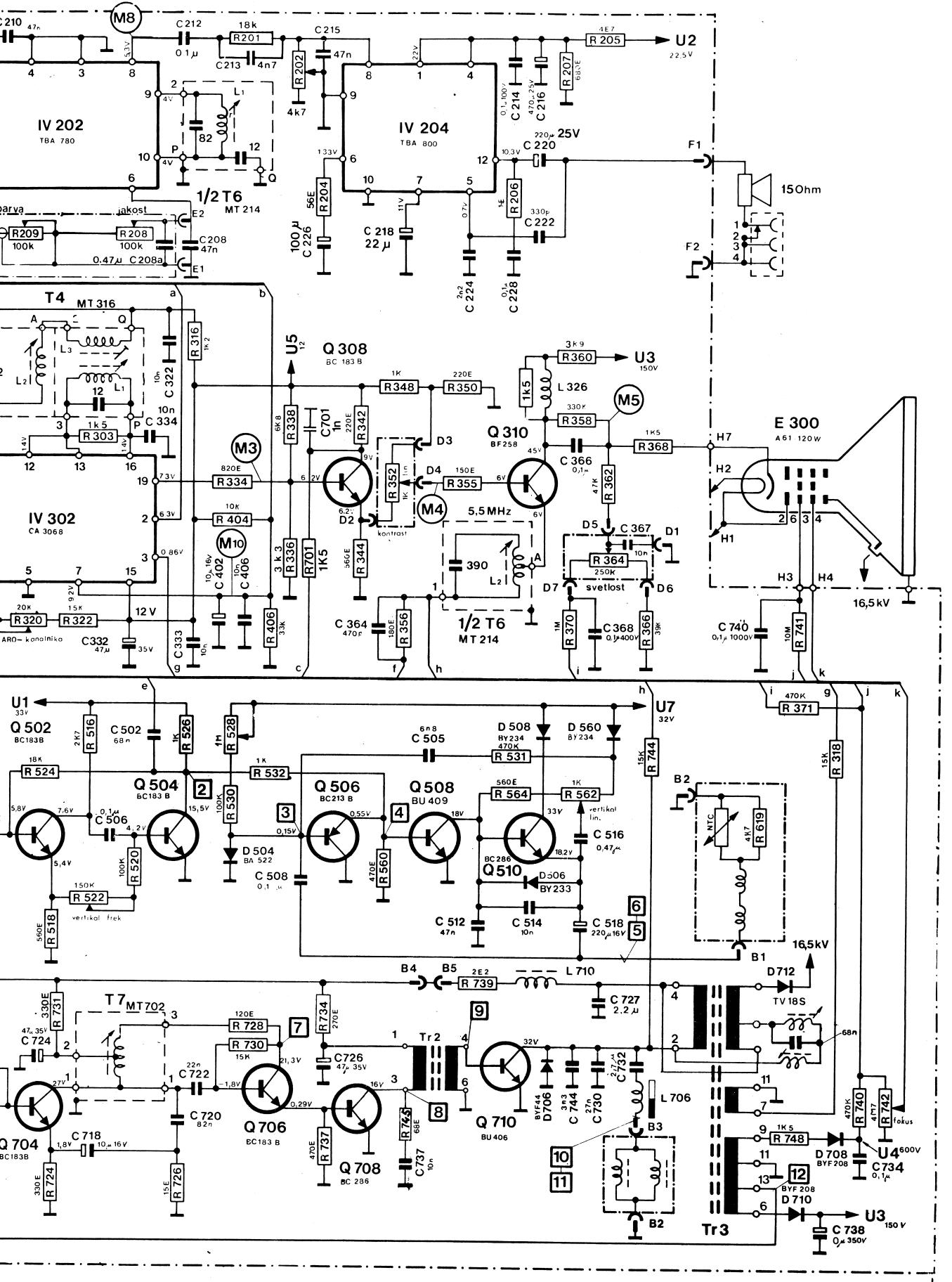
M8
C 212
18k
R 201
C 213
4n7
0,1 µ
C 215
47n
R 202
4k7
IV 202
TBA 780
1/2 T6
MT 214
IV 204
TBA 800
C 220
220µ 25V
R 205
4E7
U2
22,5V
R 207
C 214
C 216
F1
F2
15Ohm
R 204
56E
100µ
C 226
C 218
22 µ
R 206
C 222
330p
C 224
2n2
C 228
0,1µ
barva
jakost
R 209
100k
R 208
100k
C 208
47n
0,47µ C 208a
T4
MT 316
R 316
1k2
C 322
10n
C 334
R 303
1k5
IV 302
CA 3068
U5
Q 308
BC 183 B
R 348
1K
R 350
220E
R 338
6k8
C701
1n
R 342
220E
R 352
1K
R 355
150E
R 334
820E
R 404
10K
M3
M4
M10
kontrast
D3
D4
D2
R 360
3k9
U3
150V
L 326
1k5
M5
R 358
330K
Q 310
BF258
C 366
0,1µ
R 368
1K5
R 362
47K
H7
H2
H1
E 300
A 61 120 W
16,5 kV
5,5 MHz
390
L2
D5
C 367
10n
R 364
250K
D1
D7
D6
svetlost
R 370
1M
C 368
0,1µ 400V
R 366
39k
C 740
0,1µ 1000V
R 741
10M
H3
H4
R 336
3 k 3
R701
1K5
R 344
560E
C 364
470p
R 356
180E
1/2 T6
MT 214
R 320
20K
R 322
15K
12 V
ARO– kanalnika
C332
47µ
35V
C 333
10n
C 402
10µ 16v
C 406
10n
R 406
33k
U1
33V
Q 502
BC183B
R 516
2K7
C 502
68n
R 526
1K
R 528
1M
R 524
18K
Q 504
BC183 B
R 532
1K
R 530
100K
D 504
BA 522
C 508
0,1 µ
C 506
0,1µ
R 520
100K
R 522
150K
vertikal frek
R 518
560E
Q 506
BC213 B
Q 508
BU 409
C 505
6n8
D 508
BY234
470K
R 531
D 560
BY 234
R 564
560E
R 562
1K
vertikal lin.
C 516
0,47µ
R 560
470E
Q 510
BC 286
D506
BY233
C 512
47n
C 514
10n
C 518
220µ 16V
U7
32V
R 744
15K
R 371
470K
R 318
15K
B2
NTC
4k7
R 619
B1
16,5kV
B4
B5
R 739
2E2
L 710
C 727
2,2 µ
D712
TV 18S
68n
T7
MT702
R 731
330E
C 724
47µ 35V
R 728
120E
R 730
15K
R 734
270E
C722
22n
C 720
82n
C 718
10µ 16V
Q 704
BC183B
R 724
330E
R 726
15E
Q 706
BC183 B
R 737
470E
Q 708
BC 286
C726
47µ 35V
Tr 2
R 745
68E
C737
10n
Q 710
BU 406
BYF44
D706
3n3
C 744
27n
C730
2,7µ
C732
L 706
B3
B2
R 740
470K
R 742
4M7
fokus
R 748
1K5
D 708
BYF208
U4
600V
C734
0,1µ
BYF 208
D710
Tr3
U3
150 V
C 738
0µ 350V