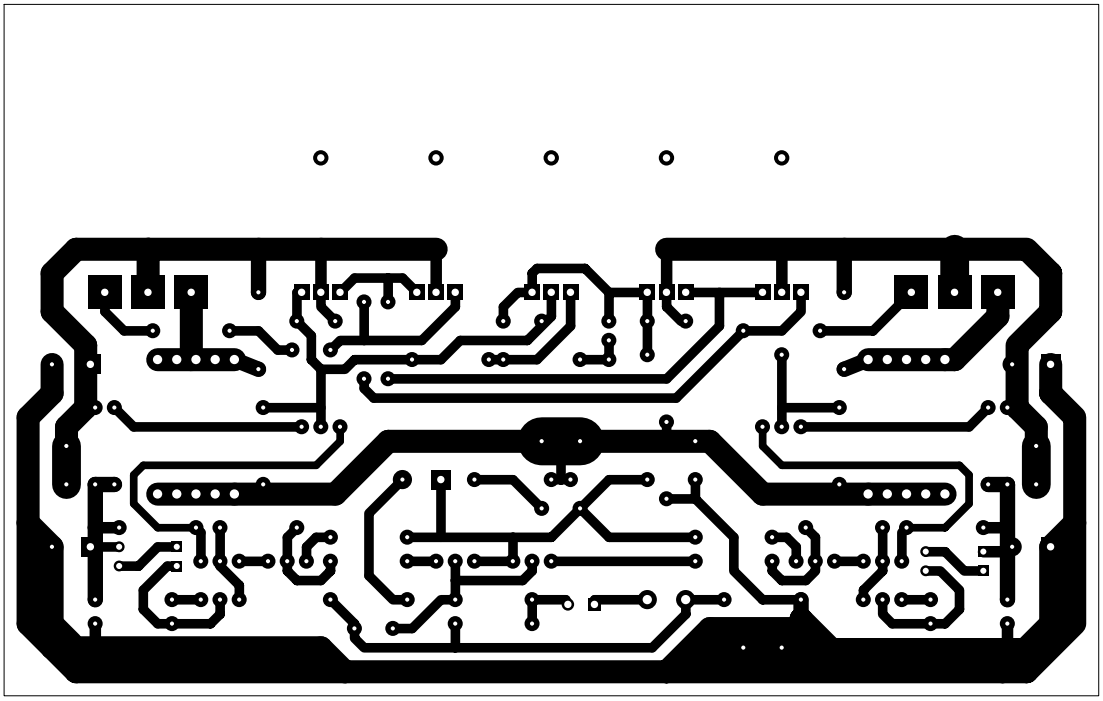

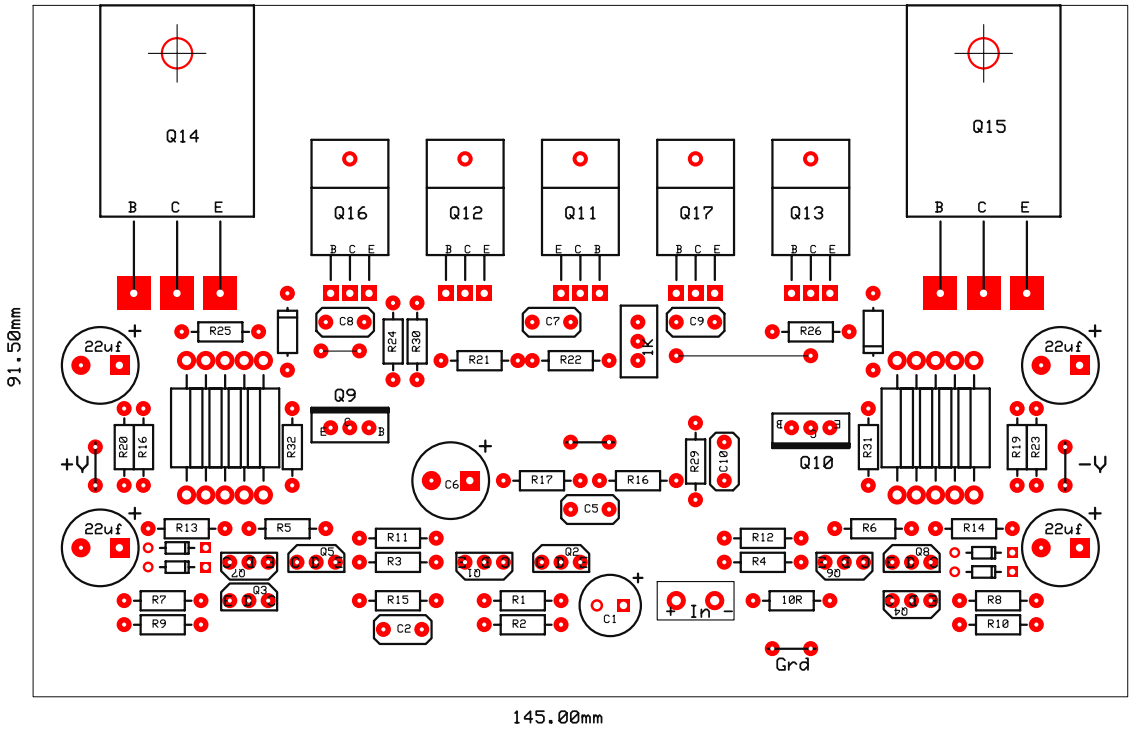
Q14
Q15
Q16
Q12
Q11
Q17
Q13
B C E
22uf
+V
-V
R25
R20
R16
R32
Q9
C8
R24
R30
R21
R22
C7
1K
C9
R26
R31
Q10
R19
R23
C6
R17
R16
C5
R29
C10
R13
R5
R7
R9
Q5
Q3
R11
R3
R15
C2
Q2
R1
R2
C1
+ In -
R12
R4
10R
R6
R14
Q8
R8
R10
Grd
91.50mm
145.00mm