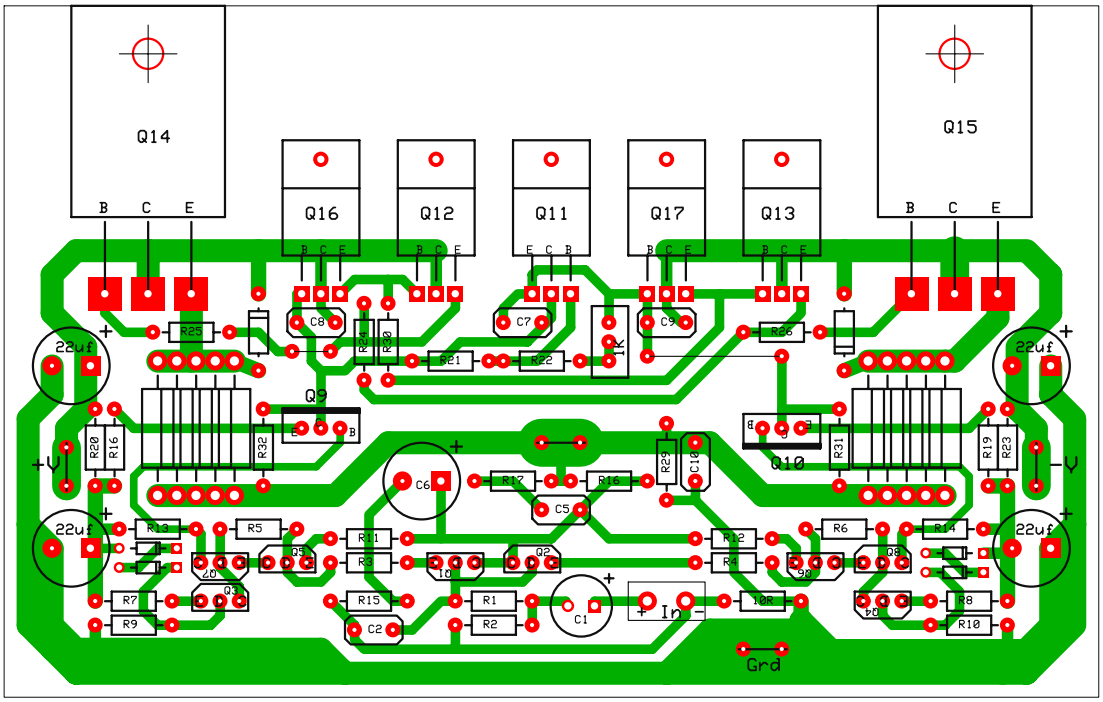
Q14
Q15
Q16
Q12
Q11
Q17
Q13
B C E
22uf
+V
-V
Q9
Q10
R25
R26
R20
R16
R32
R31
R19
R23
R29
C10
C6
C5
R17
R16
R13
R5
R11
R3
R12
R4
R6
R14
R7
R9
R15
R1
R2
R8
R10
C1
C2
C7
C8
C9
R21
R22
R24
R30
Q2
Q3
Q5
Q8
In
Grd