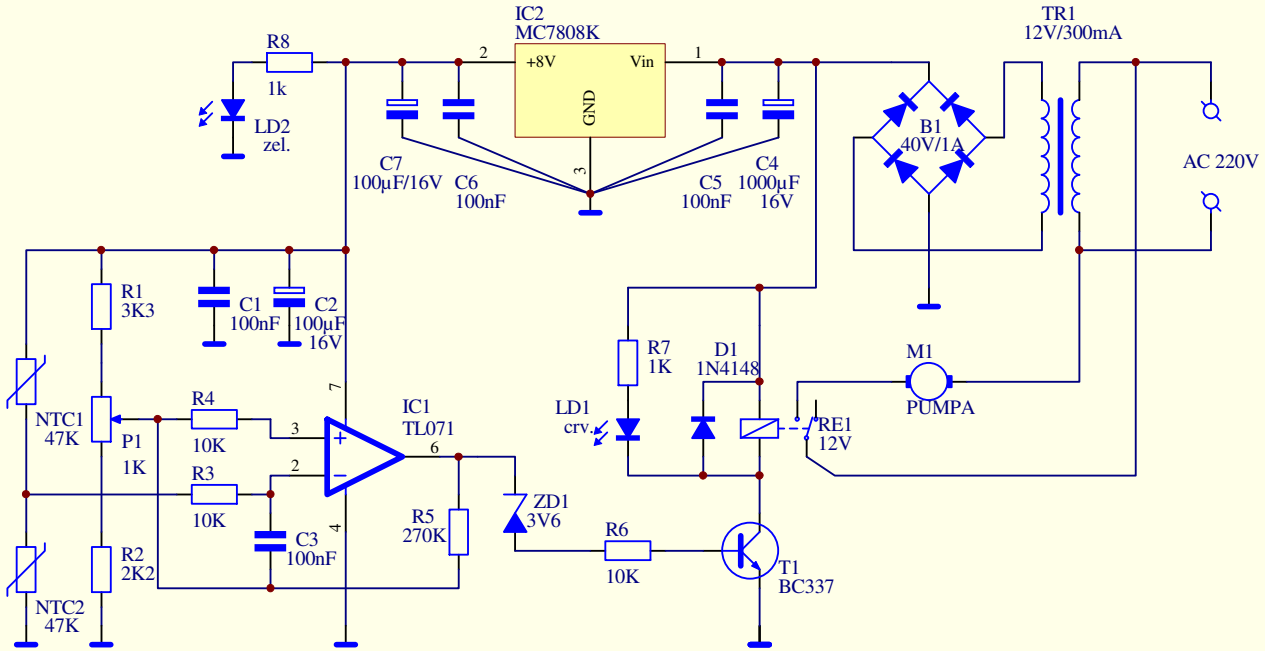
IC2
MC7808K
+8V
Vin
GND
R8
1k
LD2
zel.
C7
100µF/16V
C6
100nF
C5
100nF
C4
1000µF
16V
TR1
12V/300mA
B1
40V/1A
AC 220V
R1
3K3
C1
100nF
C2
100µF
16V
NTC1
47K
P1
1K
R4
10K
R3
10K
C3
100nF
R2
2K2
NTC2
47K
IC1
TL071
R5
270K
ZD1
3V6
R6
10K
T1
BC337
R7
1K
D1
1N4148
LD1
crv.
RE1
12V
M1
PUMPA