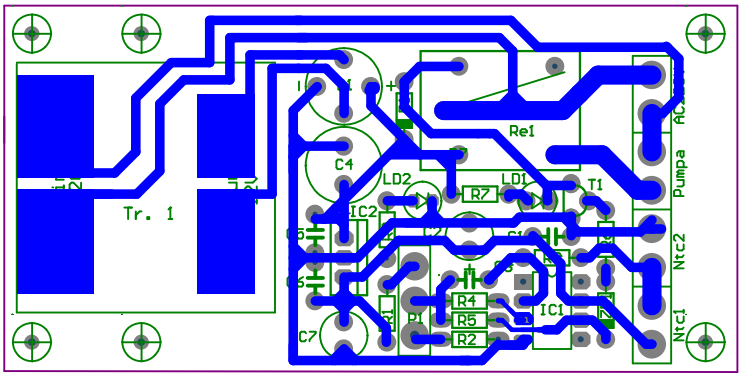
Tr. 1
Re1
C4
LD2
LD1
R7
T1
IC2
C2
C1
R4
R5
R2
IC1
C7
Pumpa
Ntc2
Ntc1