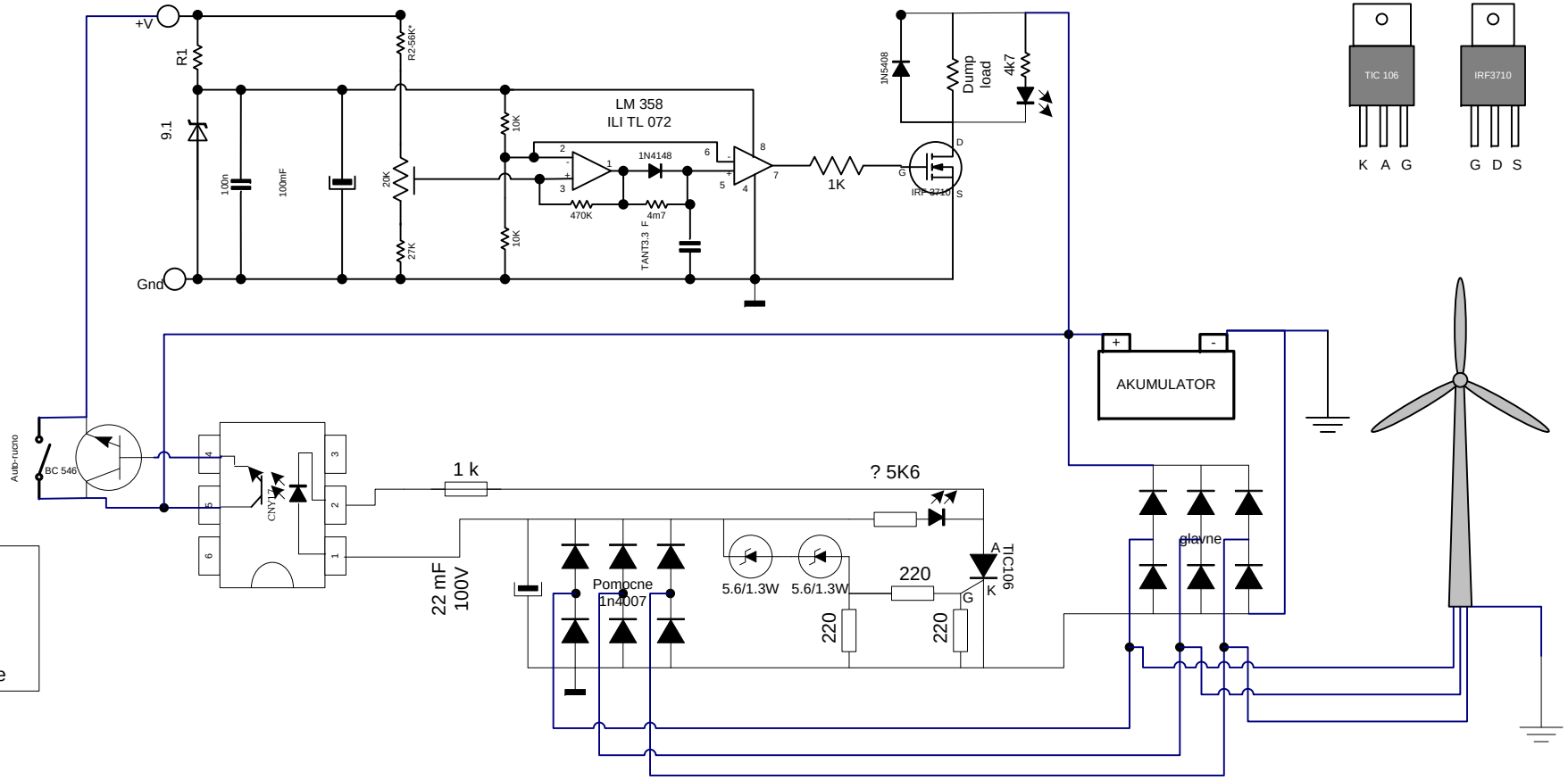

R1
1W 100R 12V
1/2W 1K 24V
1/2W 2K2 36,48V

	R2	R4
10-17V	56K	27K
21-30V	220K	47K
46-59V	820K	68K

R3 hysteresis.
470K
Upali na 14.0V
Ugasi na 13.7V

*4M7/3.3mF – 10sec kasnjenje

REGULATOR PUNJENA AKUMULATORA 12V SA REDNO VEZANIM OPTERECENJEM I AUTOMATSKIM UKLJUCENJEM KAD ROTOR DOSTIGNE DOVOLJNU BRZINU

DRAWN	MUS01	SIZE	VERZIJA 1-1/09	DWG NO	REV
ISSUED		SCALE 1:1		SHEET 4 OF 5	