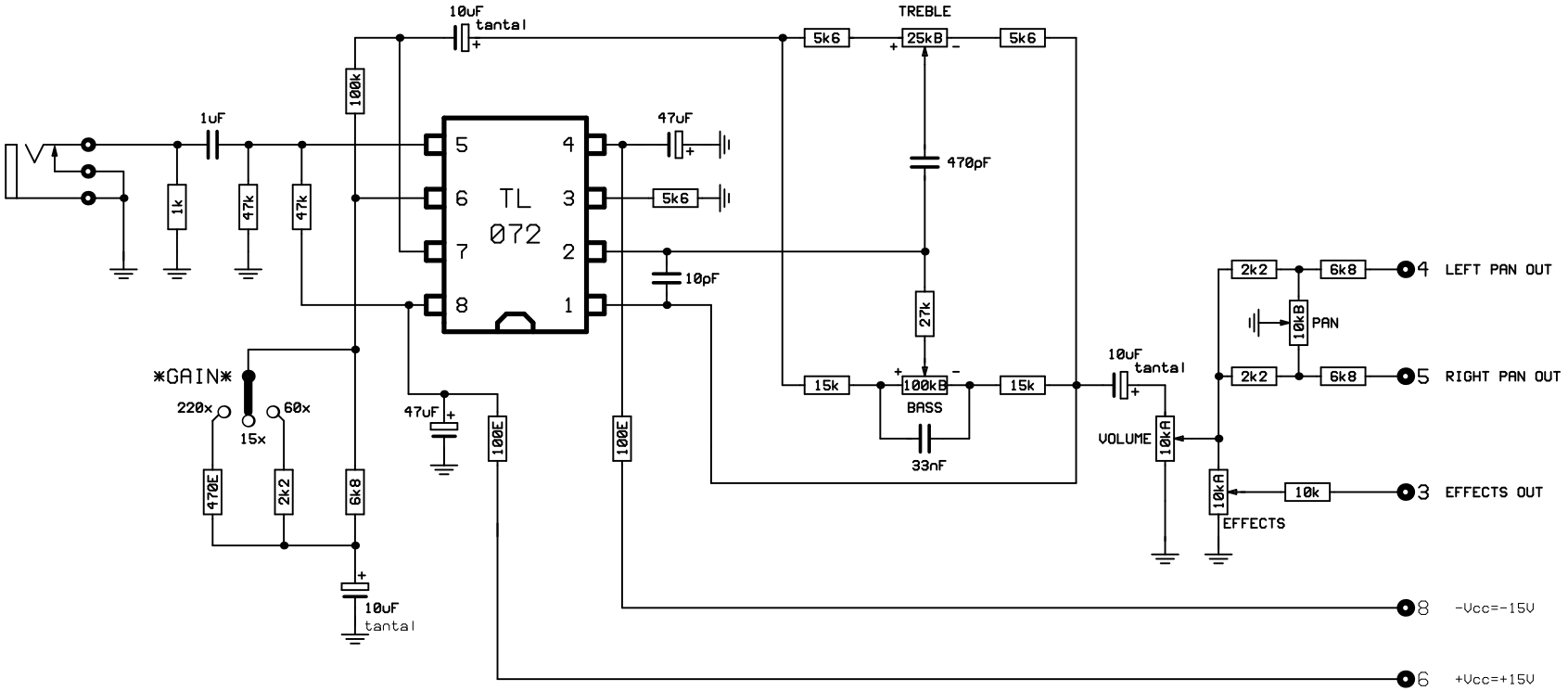

UNIVERZALNI ULAZNI STEPEN ZA SEMI-PROFESIONALNE VIŠEKANALNE MIKSETE

Dizajn Dr. Borivoje Jagodić