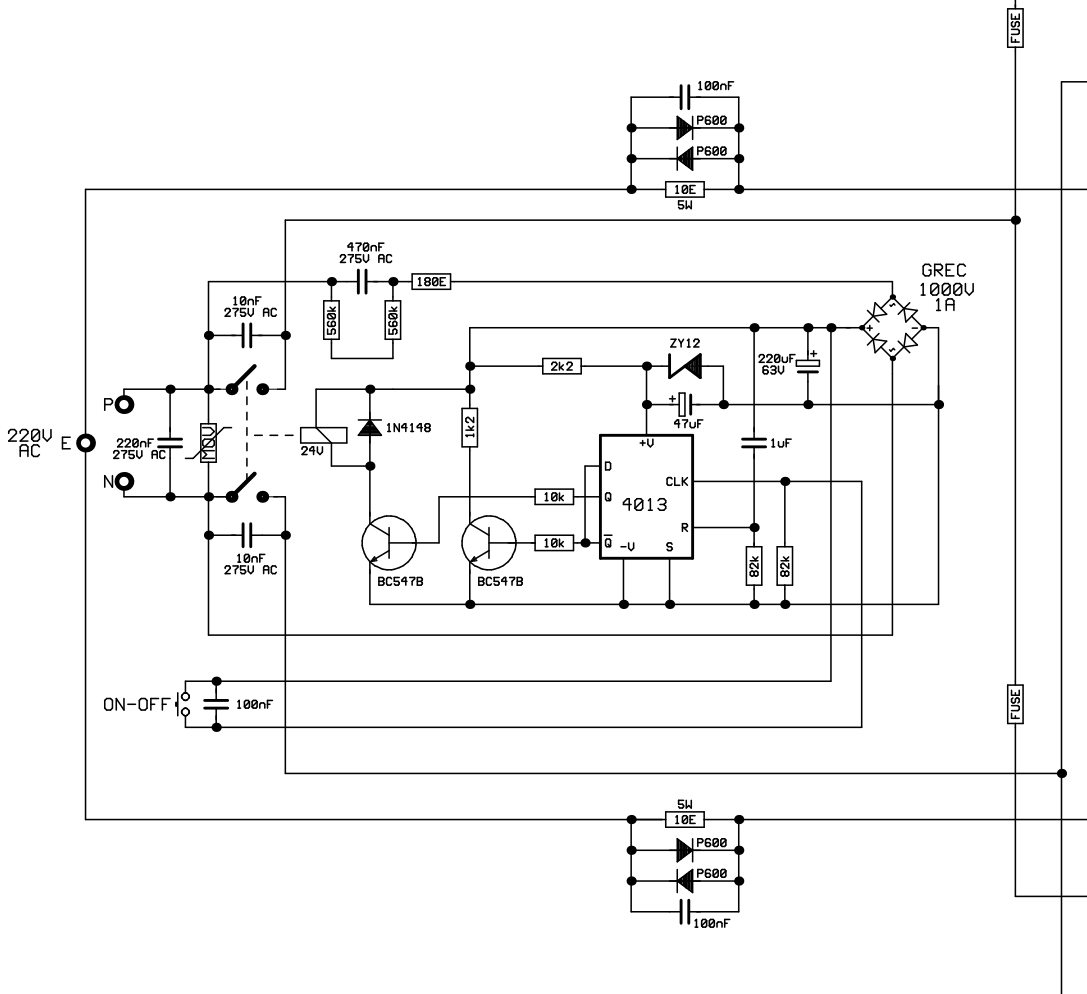
FUSE
100nF
P600
P600
10E
5W
470nF
275V AC
180E
GREC
1000V
1A
10nF
275V AC
560k
560k
ZY12
2k2
220uF
63V
P
220V
AC
E
220nF
275V AC
MOV
24V
1N4148
1k2
47uF
1uF
+V
D
CLK
10k
Q
4013
R
10k
Q
-V
S
82k
82k
N
10nF
275V AC
BC547B
BC547B
ON-OFF
100nF
FUSE
5W
10E
P600
P600
100nF