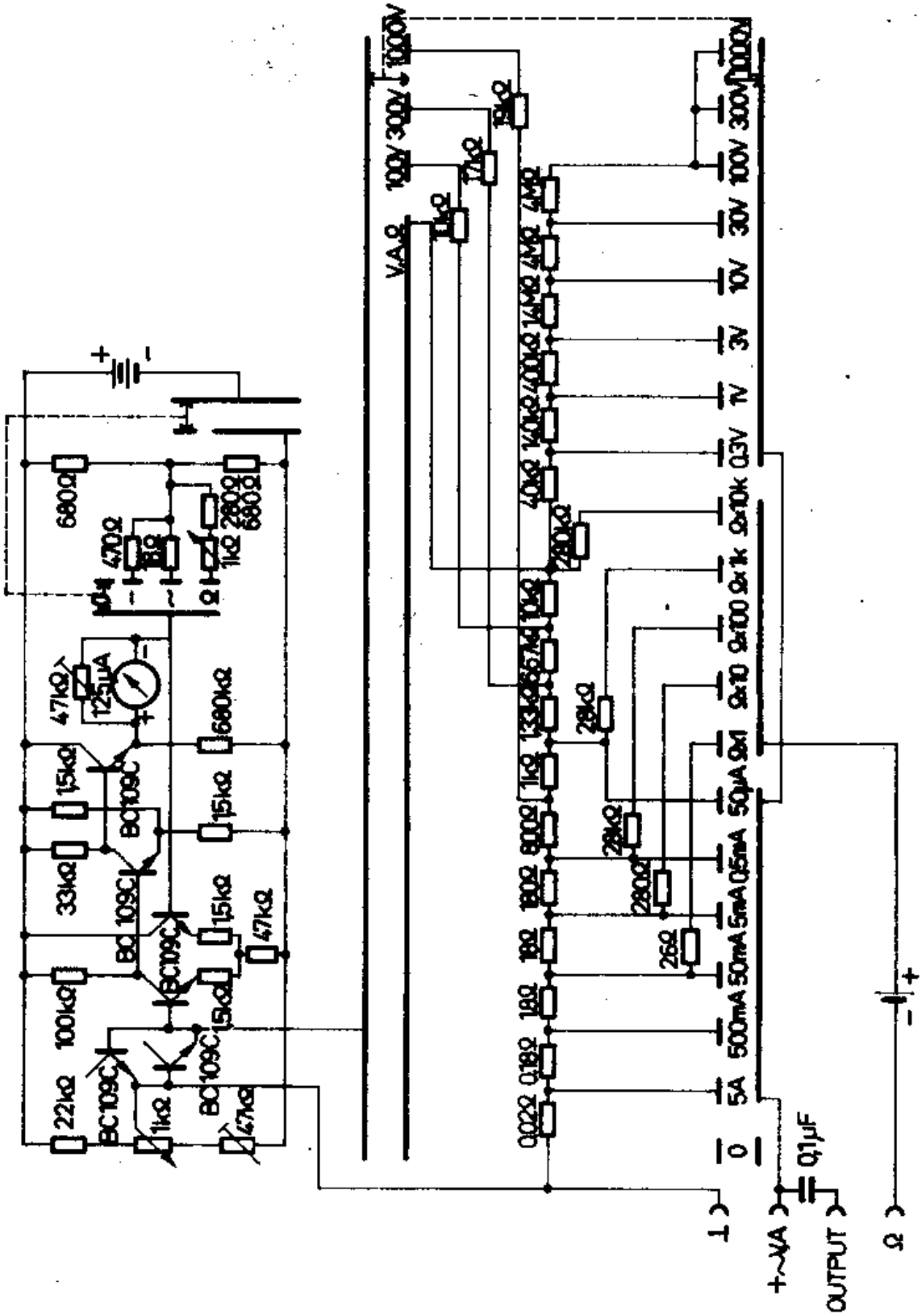SHEMA VEZIVANJA