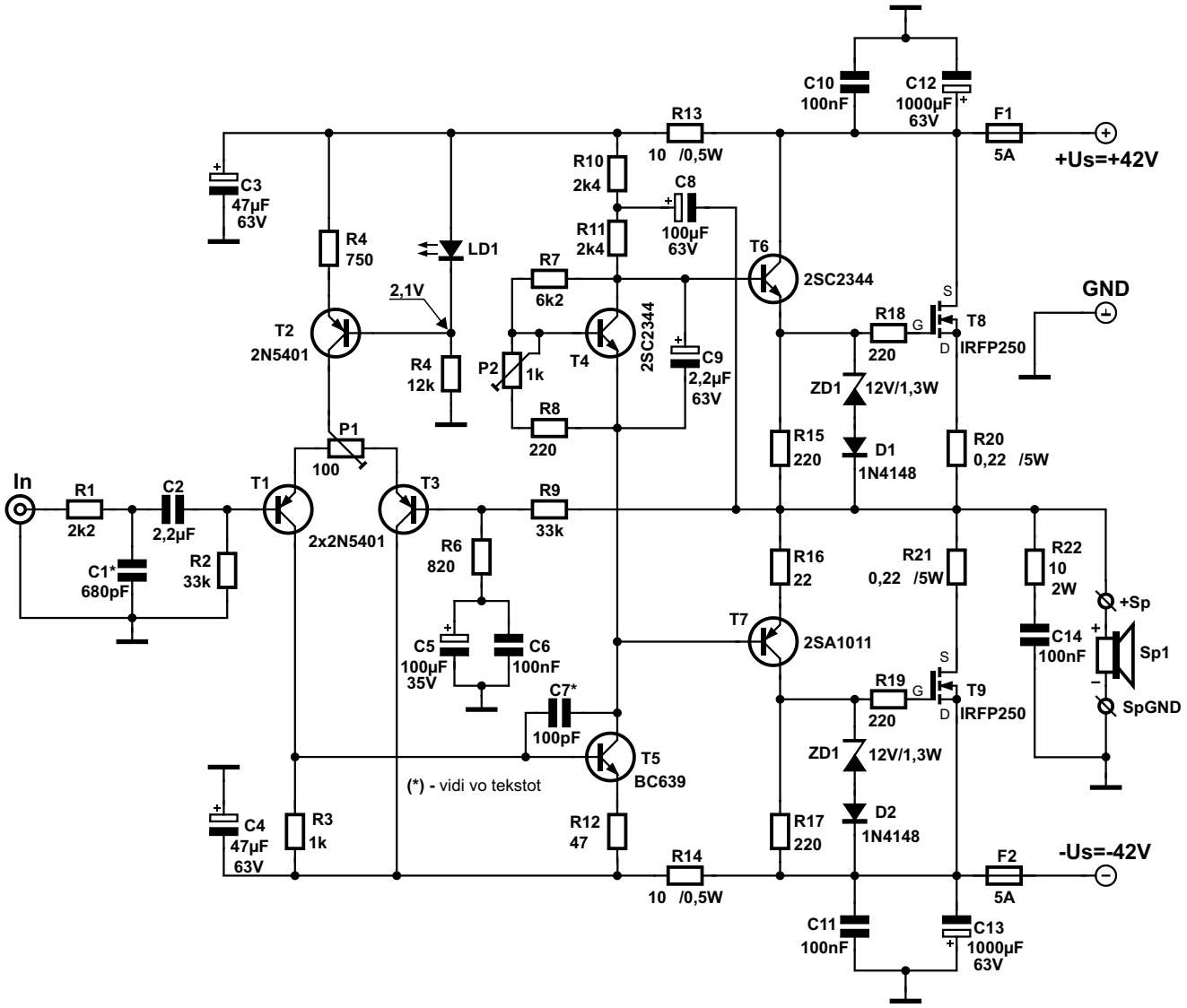
C10
100nF
C12
1000µF
63V
F1
5A
+Us=+42V
R13
10 /0,5W
R10
2k4
C8
100µF
63V
C3
47µF
63V
R11
2k4
R4
750
LD1
R7
6k2
T6
2SC2344
2,1V
T2
2N5401
R4
12k
P2
1k
T4
2SC2344
C9
2,2µF
63V
R8
220
R18
220
T8
IRFP250
GND
ZD1
12V/1,3W
D1
1N4148
R15
220
R20
0,22 /5W
P1
100
In
R1
2k2
C2
2,2µF
T1
2x2N5401
T3
R9
33k
C1*
680pF
R2
33k
R6
820
R16
22
R21
0,22 /5W
R22
10
2W
+Sp
C5
100µF
35V
C6
100nF
T7
2SA1011
C14
100nF
Sp1
SpGND
C7*
100pF
R19
220
T9
IRFP250
ZD1
12V/1,3W
T5
BC639
(*) - vidi vo tekstot
C4
47µF
63V
R3
1k
R12
47
R17
220
D2
1N4148
R14
10 /0,5W
F2
5A
-Us=-42V
C11
100nF
C13
1000µF
63V

Slika 2.