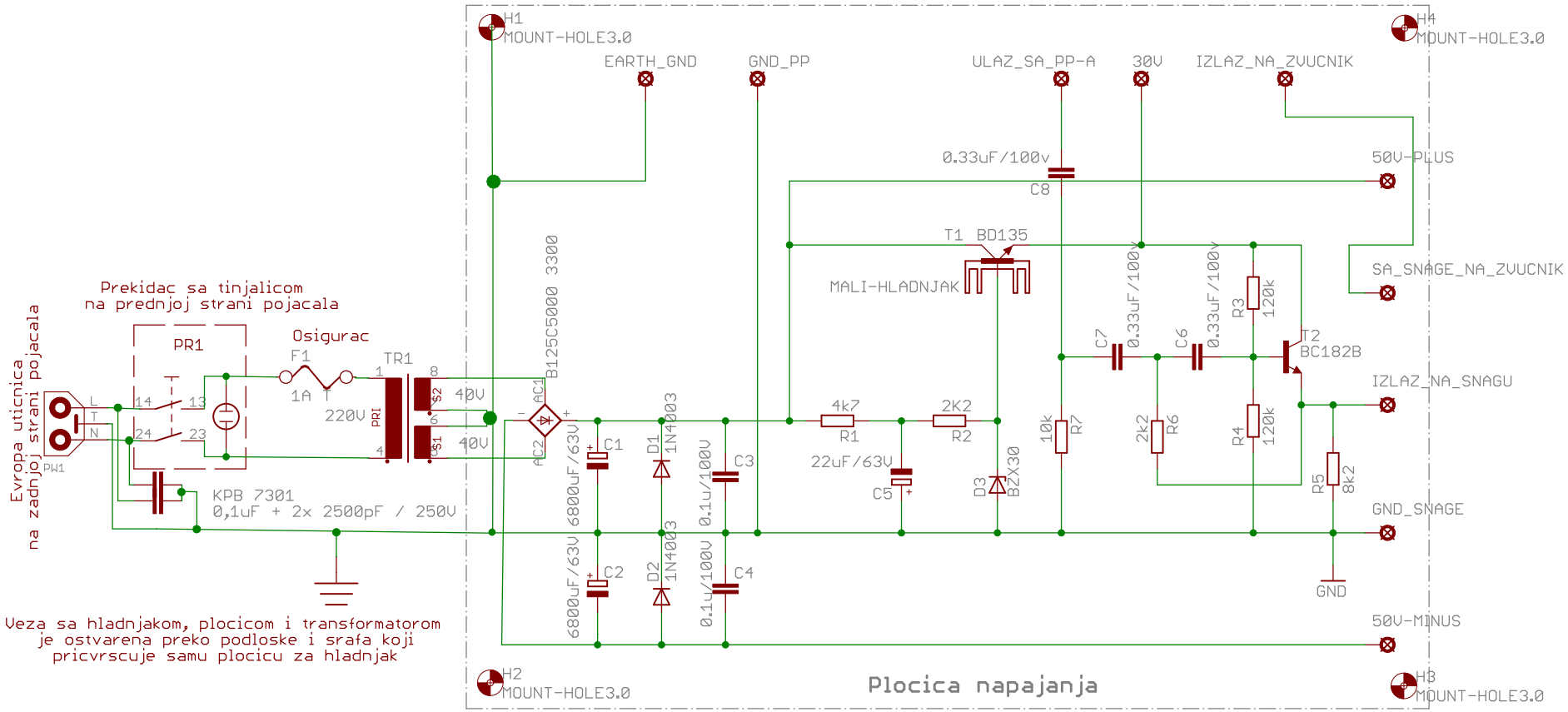

NAPOMENA: Raspored pinova (lemnih stubica) na stvarnoj plocici se malo razlikuje od ovog shematskog prikaza, ali je ipak dovoljno slican zarad lakseg prepoznavanja.

Cajavec GA-102	d00mil
	Napajanje
Gitarsko pojacalo	4.7.2009 14:10:40
	Sheet: 1/1