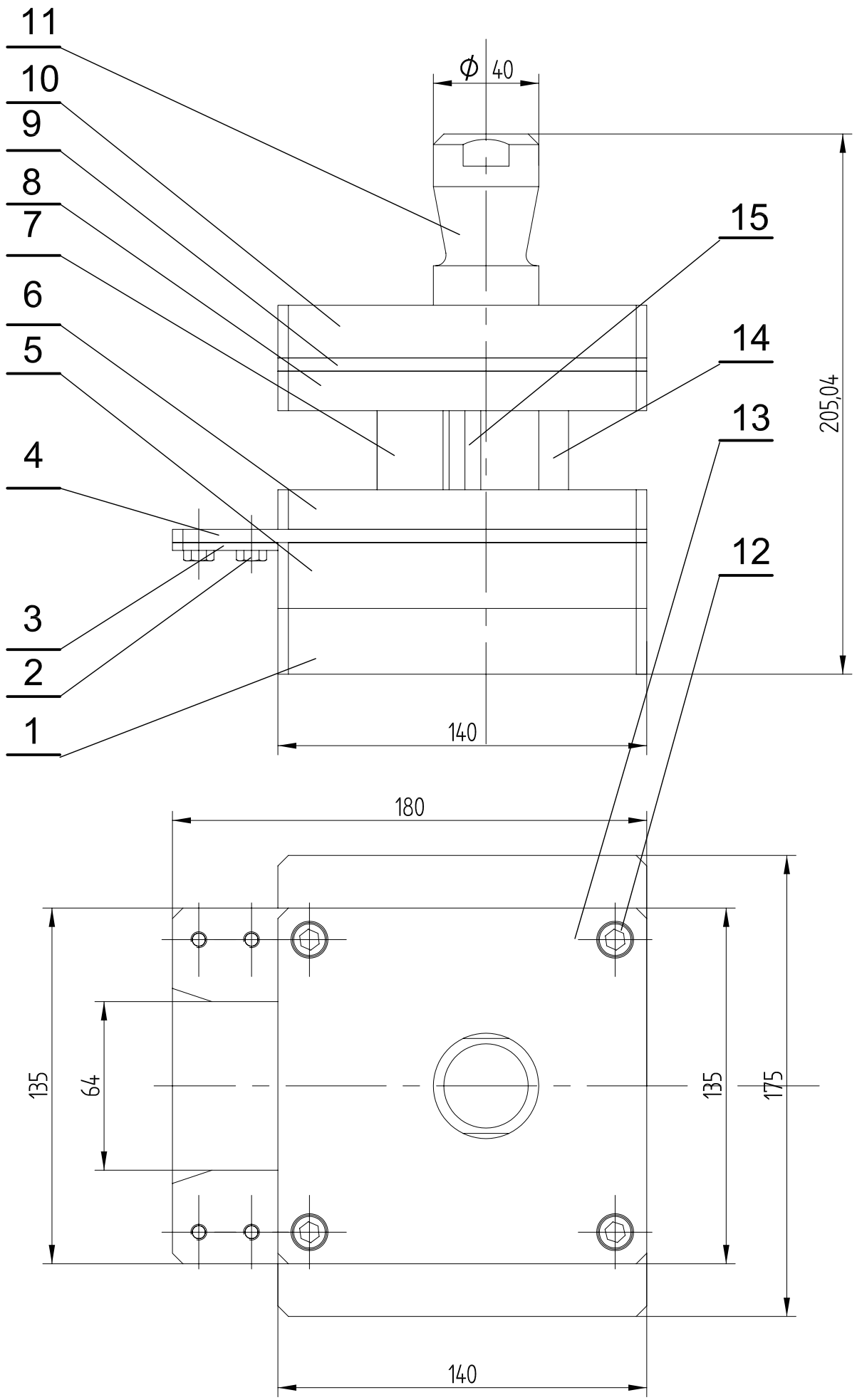

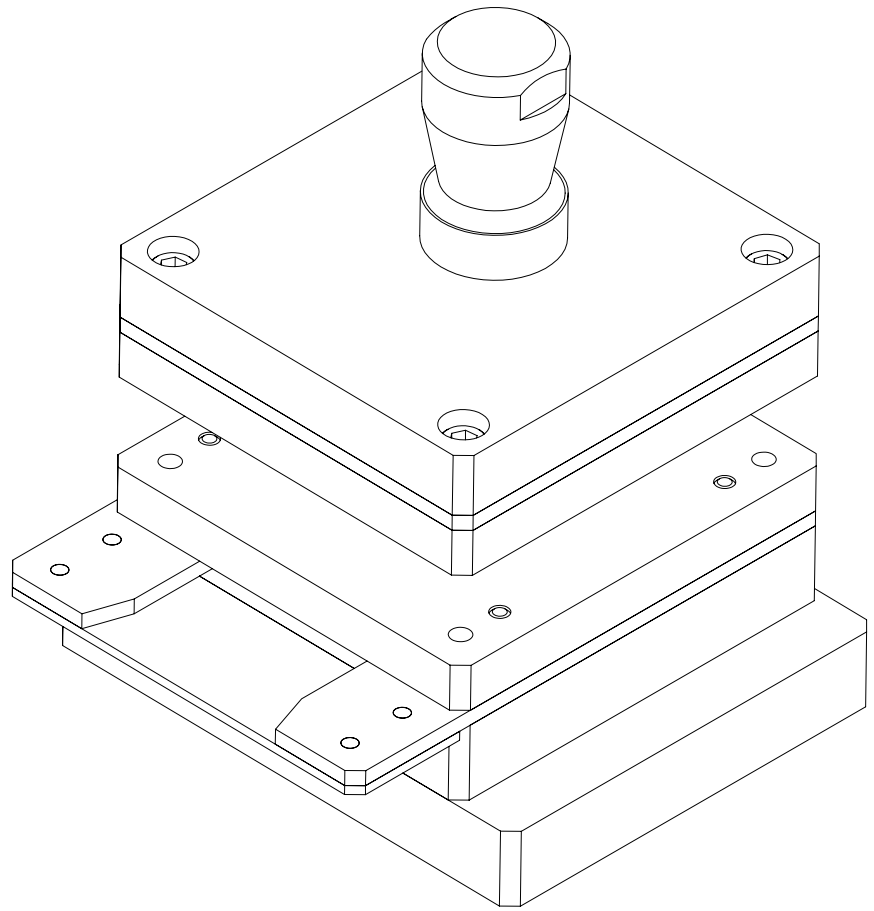

Poz.	Kol.	JM	Naziv	Standard - Izabrane karakteristike	Primedba

						Masa	Razmera
				Datum		Naziv:	
				Obradio			
				Stand.			
				Odobrio			
						Oznaka:	List:
							L
St. i.	Izmena	Datum	Ime			Izv. pod.	Zamena za: