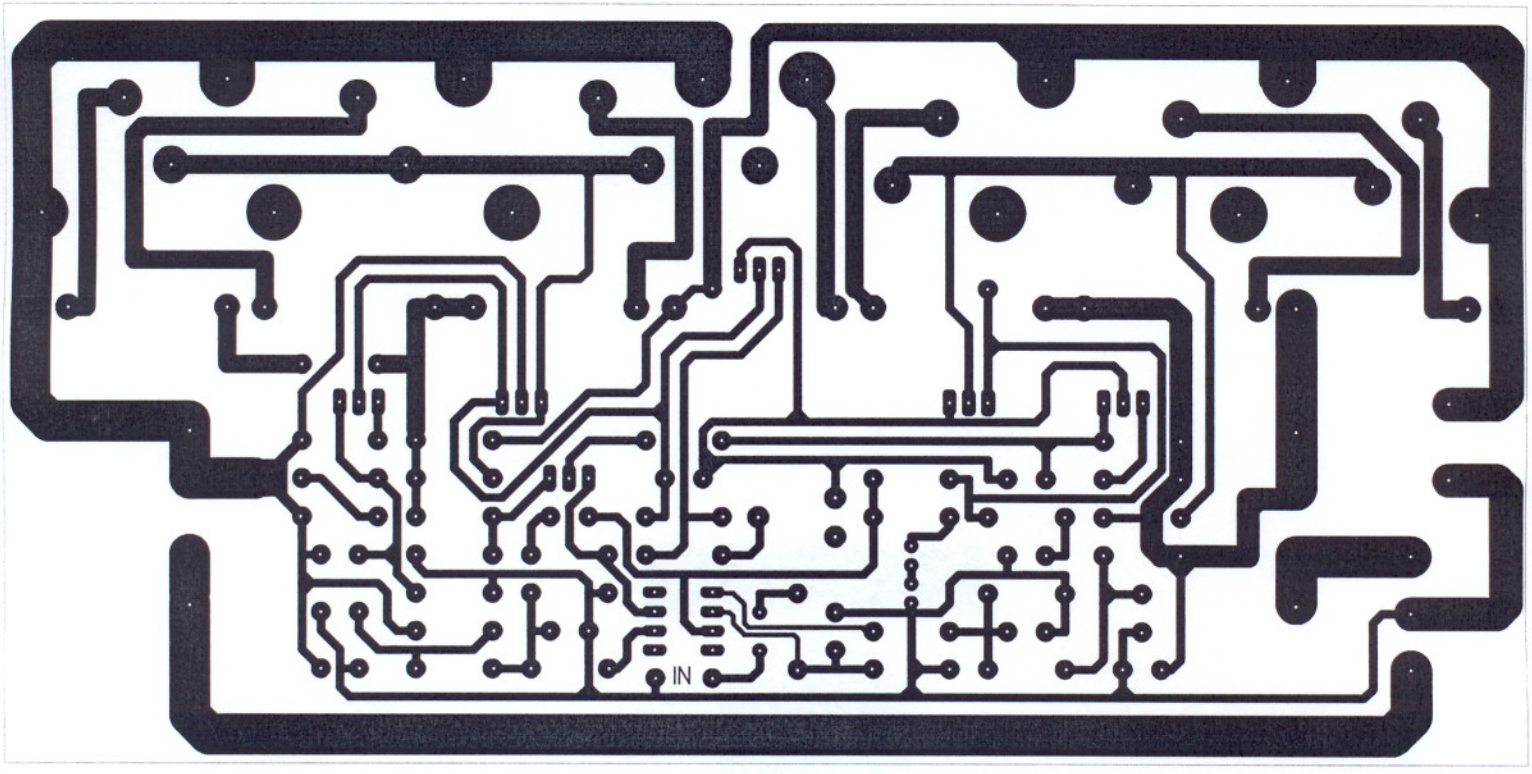
IN

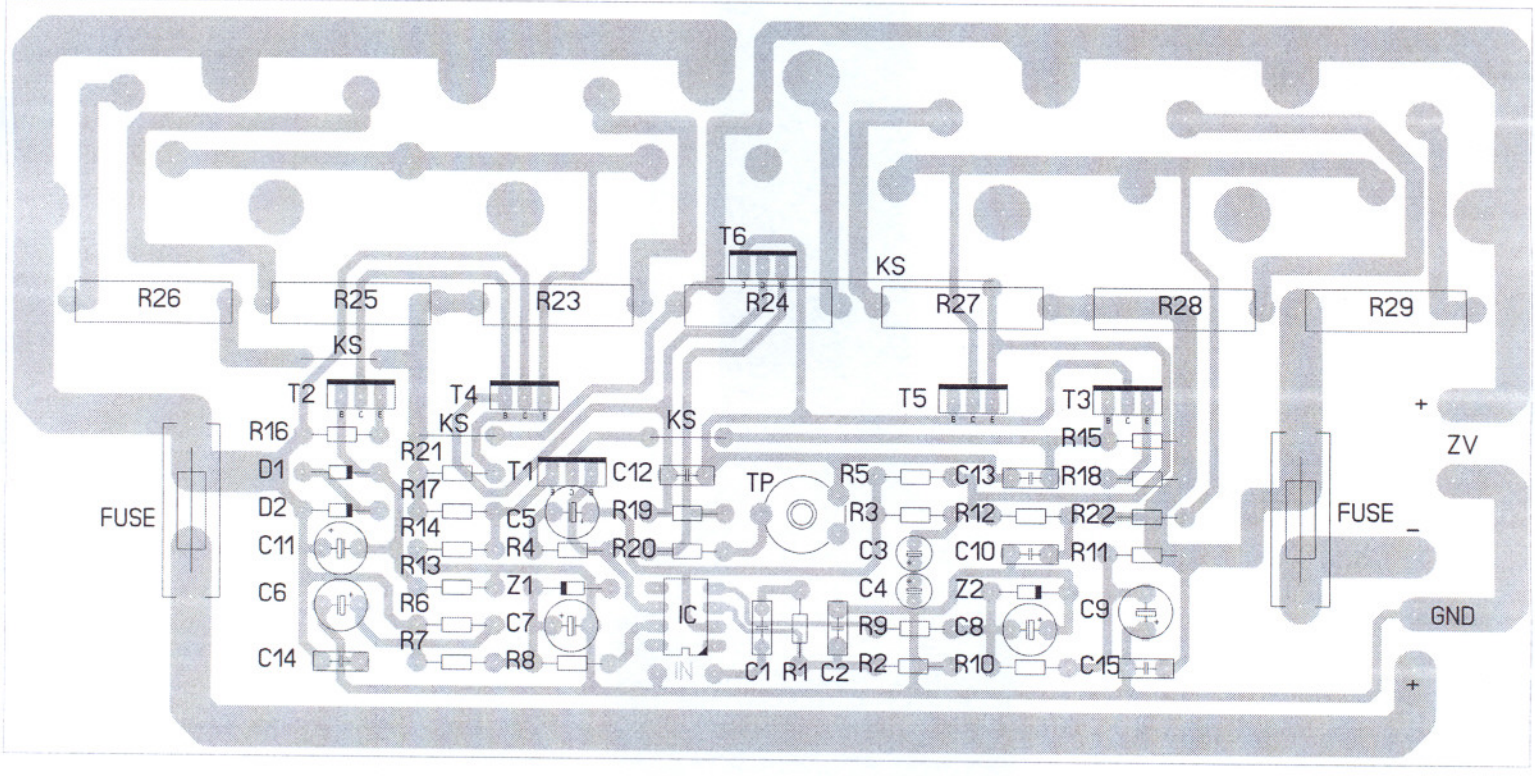
T6
KS
R26
R25
R23
R24
R27
R28
R29
KS
T2
T4
KS
KS
T5
T3
+
ZV
R16
R21
R15
D1
T1
C12
TP
R5
C13
R18
R17
FUSE
D2
C5
R19
R3
R12
R22
FUSE
R14
C11
R4
R20
C3
C10
R11
R13
C6
Z1
C4
Z2
R6
IC
C9
GND
C7
R9
C8
R7
C14
R8
IN
C1
R1
C2
R2
R10
C15
+